7 ANALIZA DE COMBUSTIE MODUL UNI 10389

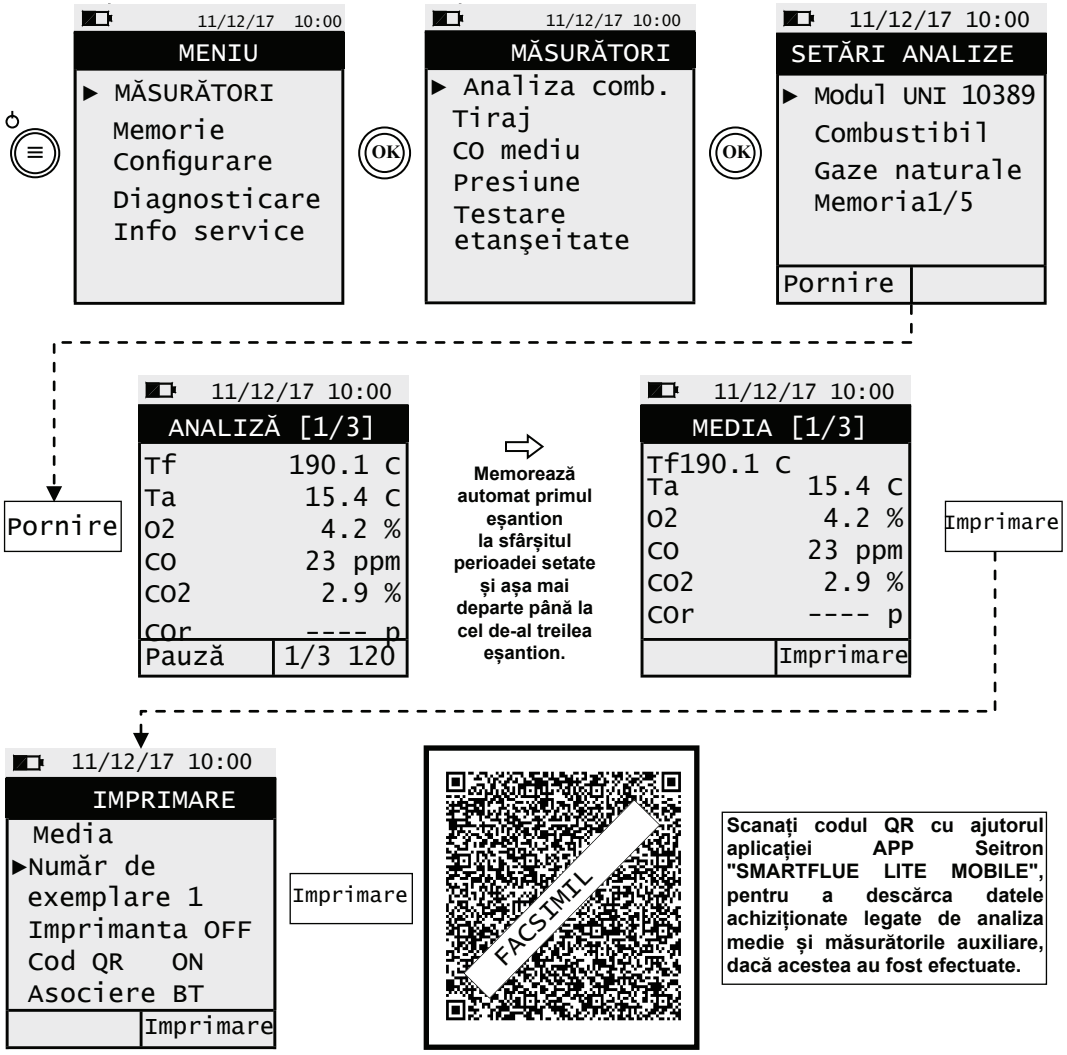

Scanaţi codul QR cu ajutorul aplicaţiei APP Seitron "SMARTFLUE LITE MOBILE", pentru a descărca datele achiziţionate legate de analiza medie şi măsurătorile auxiliare, dacă acestea au fost efectuate.

- Înainte de a începe analiza combustiei, selectaţi combustibilul utilizat.
- Dacă doriţi să imprimaţi bonul cu analiza medie, activaţi imprimanta în meniul "IMPRIMARE".
- Dacă doriţi să imprimaţi analiza completă şi măsurătorile efectuate, va trebui să intraţi în meniul "MEMORIE", selectaţi numărul de memorie respectiv şi apăsaţi tasta pentru funcţia interactivă "IMPRIMARE".
- Pentru a descărca datele analizelor individuale efectuate, va fi necesar să intraţi în meniul "MEMORIE", să selectaţi numărul de memorie utilizat pentru a salva analizele şi măsurătorile şi să selectaţi pe rând, una câte una, liniile individuale prezente.

GHID RAPID CHEMIST 100 BE GREEN

CE



FUNCŢII:

- Analiza arderii în conformitate cu standardul UNI 10389
- Calculul pierderilor coşului de fum şi eficienţa lui
- Măsurarea CO din mediu
- Măsurarea presiunii diferenţiale
- Măsurarea tirajului în conformitate cu standardul UNI 10845
- Măsurarea presiunii liniei de alimentare cu gaz
- Efectuarea testului de etanşeitate în conformitate cu standardele UNI 7129-1 şi UNI 11137 (dacă versiunea instrumentului o prevede)
- Generarea şi afişarea pe ecran a unui cod QR cu scopul de a descărca datele măsurătorilor efectuate
- Posibilitatea tipăririi analizelor şi a măsurătorilor efectuate prin intermediul imprimantei opţionale Bluetooth®

Magneţii de pe spatele instrumentului pot deteriora cardurile de credit, hard disk-urile, ceasurile mecanice, stimulatoarele cardiace, defibrilatoarele şi alte dispozitive sensibile la câmpurile magnetice. Se recomandă păstrarea instrumentului la cel puţin 25 cm distanţă de aceste dispozitive.

FUNCŢIILE TASTATURII

TASTE	FUNCŢIE
^ ^	Activează funcţiile interactive afişate pe ecran.
≡	Opreşte şi porneşte instrumentul: - Dacă este apăsat scurt afişează meniul instrumentului. Dacă este apăsat timp de cel puţin 2 secunde, opreşte instrumentul.
ESC	Ieşire din ecranul curent.
OK	Confirmă alegerea.
^ < > v	Selectează şi/sau modifică.

OPERAŢIUNE INTERACTIVĂ

OPERAŢIUNE	FUNCŢIE
Salvează	Salvează datele în memoria instrumentului.
Imprimare	Afişează ecranul cu opţiunile de imprimare şi în consecinţă le execută.
Şterge	Din meniul "MEMORIE" şterge întregul conţinut al numărului de memorie selectat.
Ţine	Efectuează analiza combustiei.
Repetă	Repetaţi faza resetare.

Seitron, mereu atent la mediul înconjurător, oferă acest ghid rapid pentru prima utilizare a analizorului CHEMIST 100 BE GREEN. Cu toate acestea, manualul complet de utilizare şi întreţinere a produsului CHEMIST 100 BE GREEN poate fi descărcat de pe site-ul www. seitron.com.
Respectă mediul tău înconjurător, gândeşte-te înainte de a tipări manualul complet.

seitron Innovation Technology
Via del Commercio, 9/11
36065 - MUSSOLENTE (VI)
+39.(0)424.567842 - +39.(0)424.567849
info@seitron.it - www.seitron.it

GAZPRO EQUIPMENTS srl
Str. Pastorului Nr.4, bl.4Bis, sc.A, Parter, Sector 2, Bucureşti;
RC: J40/10118/2019; CIF: RO41471110
Tel: 0722-745312; 0745-040429
E-mail: gazproequipments@gmail.com;
https://www.gazproequipments.ro

SEITRON S.p.A. / GAZPRO EQUIPMENTS srl - TOATE DREPTURILE REZERVATE!
Nicio parte a acestui document nu poate fi reprodusă sub nicio formă (inclusiv copia fotostatică sau memorarea pe orice suport electronic) sau transmisa unui terţ prin intermediul oricărui mijloc, chiar electronic, fără autorizarea scrisă a SEITRON S.p.A.- asociat unic şi / sau a reprezentantului acestuia - GazPro Equipments srl

K100000000SE 030349 140618

1 PUNEREA ÎN FUNCŢIUNE

- Asigurați-vă că toate conexiunile la instrument sunt corecte.
- Când se efectuează măsurători, grupul anticondens TREBUIE să fie în poziția VERTICAL pentru a preveni deteriorarea de la condens şi particule a senzorilor.
- După finalizarea analizei de combustie, goliți întotdeauna grupul anticondensare.

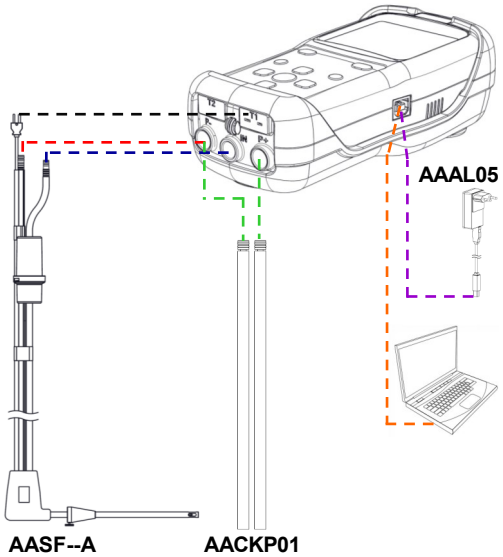

2 PORNIRE / OPRIRE

- Înainte de a porni instrumentul, introduceți conectorul Tc-K al sondei de prelevare a gazelor de ardere la instrumentul pentru obținerea temperaturii aerului de combustie.
- Efectuați resetarea instrumentului în aer curat.
- După finalizarea resetării, apăsați tasta corespunzătoare funcției interactive "Ţine" pentru a memora valoarea temperaturii obţinute.

Țineți apăsat pentru câteva secunde







3 MEMORIE

Meniu→Memorie

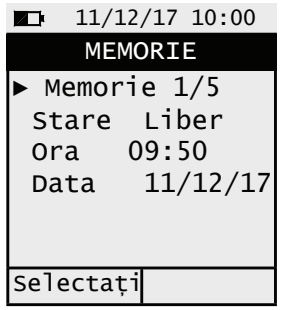

Procedura pentru setarea numărului de memorie unde va fi posibilă salvarea analizelor/ măsurătorilor

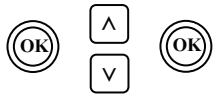

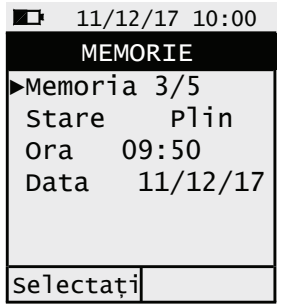

Procedura de vizualizare a conținutului unei memorii

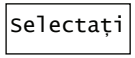

4 MĂSURAREA TIRAJULUI UNI10845

Meniu→Măsurători→ TTiraj



Procedura de măsurare a tirajului:

- Introduceți manual valoarea temperaturii externe, conform cerinţelor standardului UNI10845:

selectați "T est" => apăsați OK => introduceți valoarea => apăsați OK pentru confirmare.

- Conectați ieşirea de presiune a sondei la intrarea P- a instrumentului.
- Efectuați resetarea senzorului de presiune:

selectați "Zero" => apăsați OK .

- Introduceți vârful sondei de prelevare a gazelor de ardere în coș.

ATENŢIE

Pentru cea mai înaltă calitate a măsurătorii, este important să se respecte următoarele puncte:

- Măsurarea tirajului poate fi efectuată numai după cel puțin 10 minute de la pornire (care pot coincide cu timpul necesar coșului de fum pentru a atinge temperatura de lucru) pentru a permite instrumentului să atingă echilibrul termic.
- Chiar înainte de a efectua măsurătorile, este obligatorie efectuarea resetării măsurătorilor de tiraj.
- Dacă indicația obținută este îndoielnică, se recomandă repetarea măsurării pentru a obține o încredere rezonabilă în măsurare, eventual repetând resetarea.
- Din momentul resetării până la sfârșitul măsurătorii este esențial ca instrumentul să rămână într-o poziție stabilă și fixă.

5 MĂSURAREA CO DIN MEDIU

Meniu→Măsurători→ CO mediu



ATENŢIE

Este obligatoriu să efectuați resetarea în aer curat, astfel încât măsurarea CO din mediu să fie corectă. Se recomandă să porniți instrumentul şi să aşteptați până la finalizarea resetării în afara mediului în care se doreşte efectuarea testului.

6 IMPRIMARE

Meniu→ Configurare→ imprimare



Imprimare bon

Imprimare bon

Setați parametrul "Număr de exemplare"

Setați parametrul "Imprimanta" la BT sau IR

Numai dacă imprimanta setată este IR:

Setați parametrul "Mod" pe rapid sau lent

Numai dacă imprimanta setată este BT:

Asociați instrumentul cu imprimanta BT prin intermediul parametrului Pairing BT (numai pentru prima dată)

Generarea de coduri QR

Setați parametrul "QR co