EV-1 / 3 / 6

P. max 0,5 - 1 - 3 - 6 bar

ELETTROVALVOLE NORMALMENTE CHIUSE AUTOMATICHE PER GAS TIPO EV-1 / 3 / 6
EV-1 / 3 / 6 AUTOMATIC NORMALLY CLOSED SOLENOID VALVES FOR GAS
ÉLECTROVANNES POUR GAZ AUTOMATIQUES NORMALEMENT FERMÉES DE TIPE EV-1 / 3 / 6
ELECTROVALVE AUTOMATE NORMAL INCHISE PENTRU GAZ TIP EV-1 / 3 / 6

CE 0497
0051

CE Ex II 3G - II 3D

MADAS-01

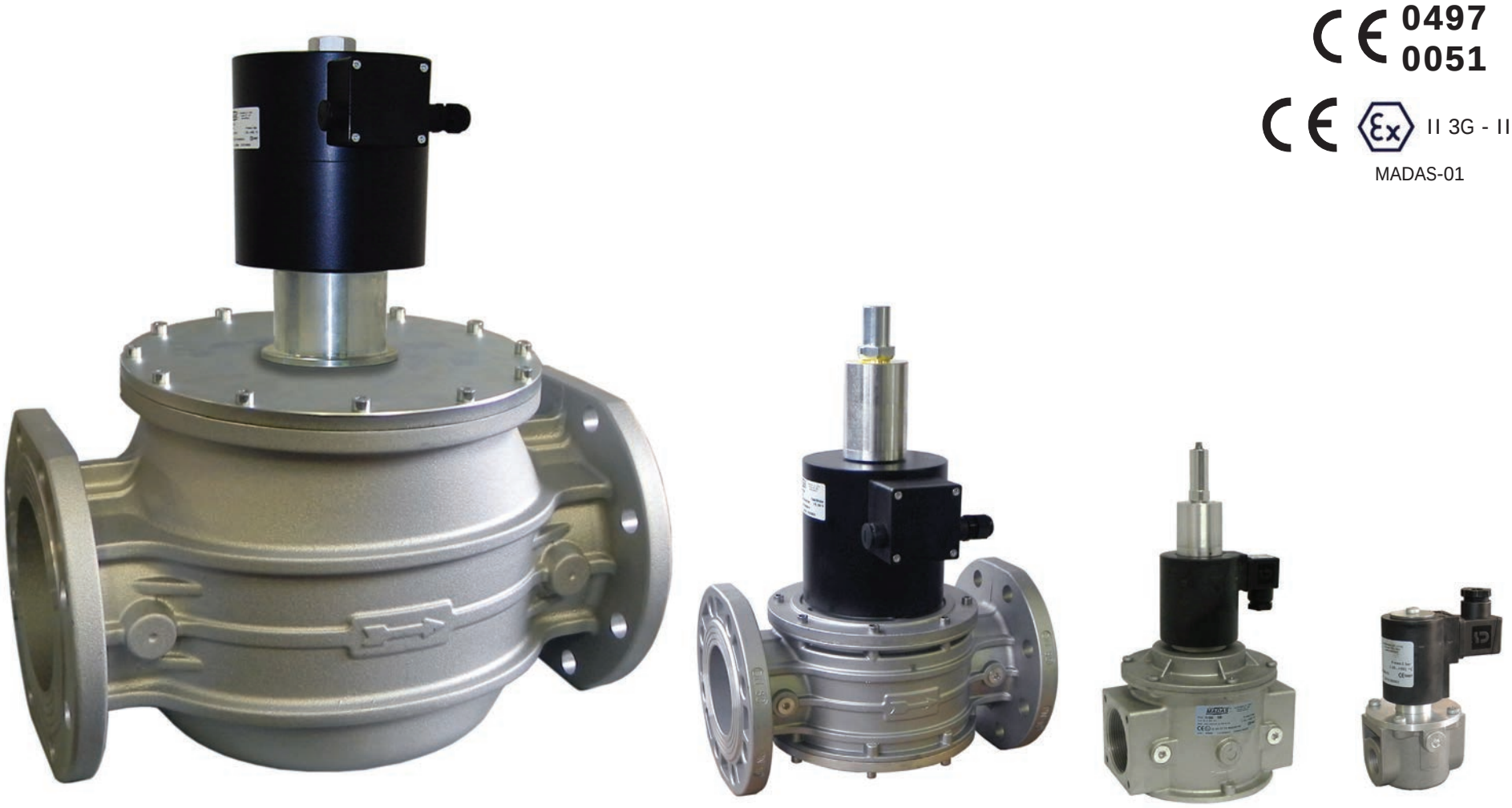

DESCRIZIONE

Elettrovalvole di intercettazione per gas automatiche normalmente chiuse che aprono quando la bobina viene alimentata elettricamente e chiudono quando viene tolta loro tensione.

Possono essere dotate di regolatore di portata e di kit apertura lenta regolabile.

Norma di riferimento EN 161

Conforme Direttiva 2009/142/CE (Direttiva Gas)

Conforme Direttiva 94/9/CE (Direttiva ATEX)

Conforme Direttiva 2004/108/CE (Compatibilità Elettromagnetica)

Conforme Direttiva 2006/95/CE (Bassa Tensione)

DESCRIPTION

Gas interception automatic normally closed solenoid valves that open when the coil is powered and close when there is no tension.

They can be equipped with a flow regulator and adjustable slow opening kit.

Reference standard EN 161

In conformity with the 2009/142/EC Directive (Gas Directive)

In conformity with the 94/9/EC Directive (ATEX Directive)

In conformity with the 2004/108/EC Directive (Electromagnetic Compatibility)

In conformity with the 2006/95/EC Directive (Low Voltage)

DESCRIPTION

Electrovannes d'arrêt pour gaz, automatiques, normalement fermées, qui s'ouvrent lorsque la bobine est alimentée électriquement et se ferment lorsqu'on interrompt l'alimentation.

Elles peuvent être munies d'un régulateur de débit et kit d'ouverture lente réglable.

Norme de référence EN 161

Conforme à la Directive 2009/142/CE (Directive Gaz)

Conforme à la Directive 94/9/CE (Directive ATEX)

Conforme à la Directive 2004/108/CE (Compatibilité électromagnétique)

Conforme à la Directive 2006/95/CE (Basse Tension)

DESCRIERE

Electrovalvele de interceptare automate pentru gaz, normal inchise, se deschid cand bobina este alimentata electric si se inchid cand este intrerupta tensiunea.

Pot fi echipate cu un regulator de debit si cu un kit cu deschidere lenta ajustabil.

Norma de referinta EN 161

Conforme cu Directiva 2009/142/CE (Directiva Gaz)

Conforme cu Directiva 94/9/CE (Directiva ATEX)

Conforme cu Directiva 2004/108/CE (Compatibilitate Electromagnetica)

Conforme cu Directiva 2006/95/CE (Joasa Tensiune)

Versioni speciali - Special versions - Versions spéciales - Versiuni speciale

	EVF (DN 15 ÷ DN 150)	EVS (DN 15 ÷ DN 150)	EVQ (DN 15 ÷ DN 150)	EVR (DN 15 ÷ DN 150)	EVT (DN 15 ÷ DN 150)
Apertura lenta regolabile Adjustable slow opening Ouverture lente réglable Deschidere lenta ajustabila	✗	✓	✓	✓	✓
Regolazione scatto rapido Adjustable rapid stroke Réglage déclenchement rapide Reglare declansare rapida	✗	✓	✓	✗	✗
Regolatore portata Flow regulation Réglage débit Reglare debit	✓	✓	✗	✓	✗

EV-1 / 3 / 6

P. max 0,5 - 1 - 3 - 6 bar

MADAS®

DESCRIZIONE

Elettrovalvole di intercettazione per gas automatiche normalmente chiuse che aprono quando la bobina viene alimentata elettricamente e chiudono quando viene tolta tensione.

Possono essere dotate di regolatore di portata e di kit apertura lenta regolabile.

CARATTERISTICHE TECNICHE

- Impiego:
  gas non aggressivi delle 3 famiglie (gas secchi)
- Attacchi filettati Rp:
  (DN 15 ÷ DN 50) secondo EN 10226
- Attacchi flangiati PN 16:
  (DN 25 ÷ DN 150) secondo ISO 7005
- Su richiesta attacchi flangiati ANSI 150
- Tensione di alimentazione (vedere tabella)

DESCRIPTION

Gas interception automatic normally closed solenoid valves that open when the coil is powered and close when there is no tension.

They can be equipped with a flow regulator and adjustable slow opening kit.

TECHNICAL DATA

- Use:
  not aggressive gases of the 3 families (dry gases)
- Threaded connections Rp:
  (DN 15 ÷ DN 50) according to EN 10226
- Flanged connections PN 16:
  (DN 25 ÷ DN 150) according to ISO 7005
- On request ANSI 150 flanged connections
- Power supply voltage (see table)

DESCRIPTION

Electrovannes pour gaz automatiques normalement fermées qui ouvrent quand la bobine et sous tension électrique et ferment quand il n'y a pas de tension.

Elles peuvent être munies d'un régulateur de débit et kit d'ouverture lente réglable.

CARACTERISTIQUES TECNIQUES

- Emploi:
  gaz non agressifs des trois familles (gaz secs)
- Fixations filetees Rp:
  (DN 15 ÷ DN 50) selon EN 10226
- Fixations bridees PN 16:
  (DN 25 ÷ DN 150) selon ISO 7005
- Sur demande fixations bridees ANSI 150
- Tension d'alimentation (voir tableau)

DESCRIERE

Electrovalvele de interceptare automate pentru gaz, normal inchise, se deschid cand bobina este alimentata electric si se inchid cand este intrerupta tensiunea.

Pot fi echipate cu un regulator de debit si cu un kit cu deschidere lenta ajustabil.

CARACTERISTICI TEHNICE

- Utilizare:
  gaze non agresive din cele 3 familii (gaze uscate)
- Racorduri filetate Rp:
  (DN 15 ÷ DN 50) conform EN 10226
- Flanse PN 16:
  (DN 25 ÷ DN 150) conform ISO 7005
- La cerere flanse ANSI 150
- Tensiunea de alimentare (vezi tabelul)

Modelli - Models - Modèles - Modele	Ø	12 V/50 Hz	12 Vdc	24 V/50 Hz	24 Vdc	110 V/50-60 Hz	230 V/50-60 Hz
EV-1 / 3 / 6	**DN 15 - DN 20 - DN 25**	✓	✓	✓	✓	✓	✓
EV-1 / 3 / 6	**DN 32 - DN 40 - DN 50**	✗	✗	✓	✓	✓	✓
EV-1 / 3 / 6	**DN 65 ÷ DN 150**	✗	✗	✓	✓	✓	✓

- Tolleranza su tensione di alimentazione:
  -15% ... +10%
- Potenza assorbita:
  vedere tabella bobine e connettori
- Pressione max esercizio:
  0,5 bar - 1 bar - 3 bar - 6 bar
  (vedi etichetta prodotto)
- Temperatura ambiente:
  -20 ÷ +60 °C
- Temperatura superficiale max:
  85 °C
- Grado di protezione:
  IP65
- Classe
  A
- Gruppo:
  2
- Tempo di chiusura:
  <1 s
- Tempo di apertura:
  <1 s

Bobine:
(EV-1 DN 15 ÷ DN 50)
(EV-3 / EV-6 DN 15 ÷ DN 25)
incapsulate in resina poliammidica caricata con fibre di vetro con attacco tipo DIN 43650; la classe di isolamento è la F (155°) ed il filo smaltato è in classe H (180°).

(EV-1 DN 65 ÷ DN 150)
(EV-3 / EV-6 DN 32 ÷ DN 150)
la classe di isolamento e del filo smaltato è la classe H (180°).

MATERIALI

- Alluminio pressofuso (UNI EN 1706)
- ottone OT-58 (UNI EN 12164)
- alluminio 11S (UNI 9002-5)
- acciaio zincato e acciaio INOX 430 F (UNI EN 10088)
- gomma antiolio NBR, FKM (UNI 7702)

- Power supply voltage tolerance:
  -15% ... +10%
- Power absorption:
  see coils and connector table
- Max. working pressure:
  0,5 bar - 1 bar - 3 bar - 6 bar
  (see product label)
- Environment temperature:
  -20 ÷ +60 °C
- Max superficial temperature:
  85 °C
- Protection degree:
  IP65
- Class:
  A
- Group:
  2
- Closing time:
  <1 s
- Opening time:
  <1 s

Coils:
(EV-1 DN 15 ÷ DN 50)
(EV-3 / EV-6 DN 15 ÷ DN 25)
poliammidic resin encapsulated with glass fibre, connection type DIN 43650; the insulation class is F (155°) and the enamelled copper wire class is H (180°).

(EV-1 DN 65 ÷ DN 150)
(EV-3 / EV-6 DN 32 ÷ DN 150)
the insulation class and the enamelled copper wire class is H (180°).

MATERIALS

- Die-cast aluminium (UNI EN 1706)
- OT-58 brass (UNI EN 12164)
- 11S aluminium (UNI 9002-5)
- galvanized and 430 F stainless steel (UNI EN 10088)
- NBR rubber (UNI 7702)

- Tolérance sur tension d'alimentation:
  -15% ... +10%
- Puissance absorbée:
  voir tableau bobines et les connecteurs
- Pression maximale en exercice:
  0,5 bar - 1 bar - 3 bar - 6 bar
  (voir étiquette du produit)
- Température ambiante:
  -20 ÷ +60 °C
- Température superficielle max:
  85 °C
- Degré de protection:
  IP65
- Classe:
  A
- Groupe:
  2
- Temps de fermeture:
  < 1 s
- Temps d'ouverture:
  <1 s

Bobines:
(EV-1 DN 15 ÷ DN 50)
(EV-3 / EV-6 DN 15 ÷ DN 25) encapsulées dans de la résine polyamide contenant des fibres de verre avec fixations de type DIN 43650; la classe d'isolement est la F (155°) et le fil émaillé est en classe H (180°).

(EV-1 DN 65 ÷ DN 150)
(EV-3 / EV-6 DN 32 ÷ DN 150)
la classe d'isolement et le fil émaillé est en classe H (180°).

MATÉRIELS

- Alluminium fondé dans la masse (UNI EN 1706)
- laiton OT-58 (UNI EN 12164)
- alluminium 11S (UNI 9002-5)
- acier zingué et acier INOX 430 F (UNI EN 10088)
- caoutchou anti-huile NBR (UNI 7702)

- Toleranta tensiunii de alimentare:
  -15% ... +10%
- Putere absorbita:
  vezi tabelul bobine si conectori
- Presiunea max. de lucru:
  0,5 bar - 1 bar - 3 bar - 6 bar
  (vezi eticheta produsului)
- Temperatura ambient:
  -20 ÷ +60 °C
- Temperatura max. la suprafata:
  85 °C
- Grad de protectie:
  IP65
- Clasa:
  A
- Grupa:
  2
- Timp de inchidere:
  <1 s
- Timp de deschidere:
  <1 s

Bobine
(EV-1 DN 15 ÷ DN 50)
(EV-3 / EV-6 DN 15 ÷ DN 25) capsulate in rasina poliamídica cu fibre de sticla, racorduri tip DIN 43650; clasa de izolatie este F (155°) si clasa cablului emailat este H (180°).

(EV-1 DN 65 ÷ DN 150)
(EV-3 / EV-6 DN 32 ÷ DN 150)
clasa de izolatie si clasa cablului emailat este H (180°).

MATERIALE

- Aluminiu injectat la presiune (UNI EN 1706)
- alama OT-58 (UNI EN 12164)
- aluminiu 11S (UNI 9002-5)
- otel inox 430 F si otel zincat (UNI EN 10088)
- cauciuc antiulei NBR (UNI 7702)

GAZPRO equipments srl

EV-1 / 3 / 6

P. max 0,5 - 1 - 3 - 6 bar

Attacchi Filettati - Threaded Connections - Fixations iletees - Racorduri filetate					
Foto Photo Photo Fotos	Attacchi Connections Fixations Conexiones	Voltaggio Voltage Voltage Voltaje	P. max 1 bar Codice - Code Code - Código	P. max 3 bar Codice - Code Code - Código	P. max 6 bar Codice - Code Code - Código
	DN 15	12 Vdc	EV02 101	EV020000 301	EV020000 601
		12 V/50 Hz	EV02 110	EV020000 310	EV020000 610
		24 Vdc	EV02 105	EV020000 305	EV020000 605
		24 V/50 Hz	EV02 103	EV020000 303	EV020000 603
		110 V/50-60 Hz	EV02 102	EV020000 302	EV020000 602
		230 V/50-60 Hz	EV02 108	EV020000 308	EV020000 608
	DN 20	12 Vdc	EV03 101	EV030000 301	EV030000 601
		12 V/50 Hz	EV03 110	EV030000 310	EV030000 610
		24 Vdc	EV03 105	EV030000 305	EV030000 605
		24 V/50 Hz	EV03 103	EV030000 303	EV030000 603
		110 V/50-60 Hz	EV03 102	EV030000 302	EV030000 602
		230 V/50-60 Hz	EV03 108	EV030000 308	EV030000 608
	DN 25	12 Vdc	EV04 101	EV040000 301	EV040000 601
		12 V/50 Hz	EV04 110	EV040000 310	EV040000 610
		24 Vdc	EV04 105	EV040000 305	EV040000 605
		24 V/50 Hz	EV04 103	EV040000 303	EV040000 603
		110 V/50-60 Hz	EV04 102	EV040000 302	EV040000 602
		230 V/50-60 Hz	EV04 108	EV040000 308	EV040000 608

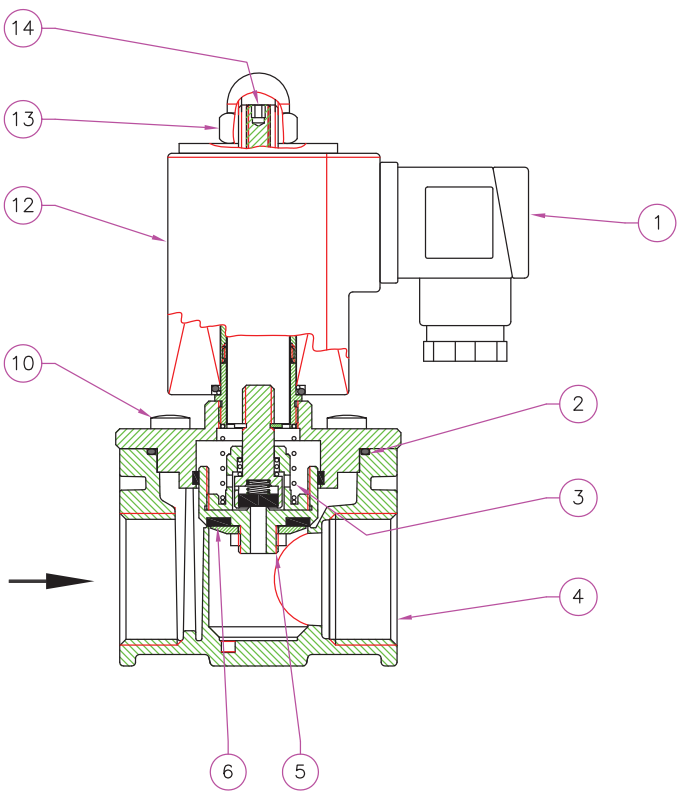

fig. 1

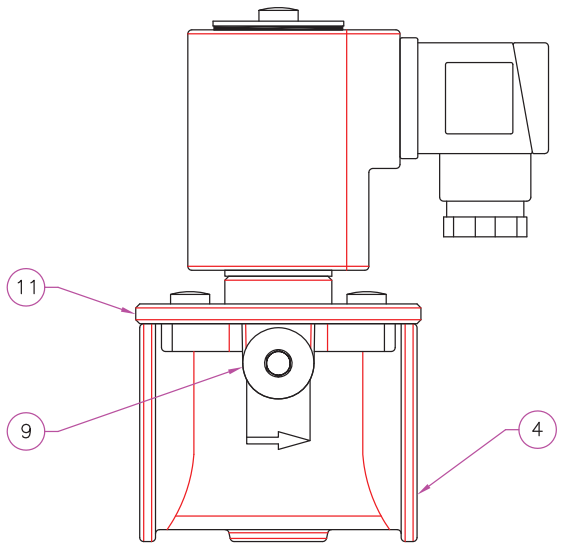

fig. 1

1 - Connettore elettrico
2 - O-Ring di tenuta
3 - Molla di chiusura
4 - Corpo valvola
5 - Otturatore
6 - Rondella di tenuta
9 - Tappo / presa di pressione
10 - Viti di fissaggio coperchio
11 - Coperchio
12 - Bobina elettrica
13 - Dado di fissaggio bobina
14 - Vite di regolazione portata (modello EVF)

fig. 1

1 - Electrical connector
2 - Seal O-Ring
3 - Closing spring
4 - Body valve
5 - Obturator
6 - Seal washer
9 - Pressure tap / test nipple
10 - Cover fixing screws
11 - Cover
12 - Electrical coil
13 - Coil fixing nut
14 - Flow calibration screw (EVF model)

fig. 1

1 - Connecteur électrique
2 - Joint
3 - Ressort de fermeture
4 - Corps de la valve
5 - Membrane
6 - Joint
9 - Bouchon/prise pour la pression
10 - Vis du couvercle
11 - Couvercle
12 - Bobine électrique
13 - Boulon de fixage de la bobine
14 - Vis de réglage du débit (modèle EVF)

fig. 1

1 - Conector electric
2 - O-Ring de etanseitate
3 - Arc de inchidere
4 - Corp valva
5 - Obturator
6 - Disc de etanseitate
9 - Capac / priza de presiune
10 - Suruburi de fixare capac
11 - Capac
12 - Bobina electrica
13 - Piulita de fixare bobina
14 - Surub de reglare debit (model EVF)

EV-1 / 3 / 6

P. max 0,5 - 1 - 3 - 6 bar

MADAS®

Attacchi Filettati - Threaded Connections - Fixations iletees - Racorduri filetate						
Foto Photo Photo Foto	Attacchi Connections Fixations Racordutri	Voltaggio Voltage Voltage Voltaj	P. max 0,5 bar Codice - Code Code - Cod	P. max 1 bar Codice - Code Code - Cod	P. max 3 bar Codice - Code Code - Cod	P. max 6 bar Codice - Code Code - Cod
P. max 0,5 - 1 bar 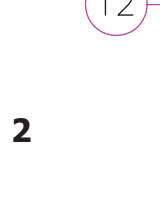 P. max 3 - 6 bar 	DN 32	24 Vdc	EV05 005	EV05 105	EV050000 305	EV050000 605
		24 V/50 Hz	EV05 003	EV05 103	EV050000 303	EV050000 603
		110 V/50-60 Hz	EV05 002	EV05 102	EV050000 302	EV050000 602
		230 V/50-60 Hz	EV05 008	EV05 108	EV050000 308	EV050000 608
	DN 40	24 Vdc	EV06 005	EV06 105	EV060000 305	EV060000 605
		24 V/50 Hz	EV06 003	EV06 103	EV060000 303	EV060000 603
		110 V/50-60 Hz	EV06 002	EV06 102	EV060000 302	EV060000 602
		230 V/50-60 Hz	EV06 008	EV06 108	EV060000 308	EV060000 608
	DN 50	24 Vdc	EV07 005	EV07 105	EV070000 305	EV070000 605
		24 V/50 Hz	EV07 003	EV07 103	EV070000 303	EV070000 603
		110 V/50-60 Hz	EV07 002	EV07 102	EV070000 302	EV070000 602
		230 V/50-60 Hz	EV07 008	EV07 108	EV070000 308	EV070000 608

fig. 2

fig. 2

1 - Connettore elettrico
2 - O-Ring di tenuta
3 - Molla di chiusura
4 - Corpo valvola
5 - Otturatore
6 - Rondella di tenuta
9 - Tappo / presa di pressione
10 - Viti di fissaggio coperchio
11 - Coperchio
12 - Bobina elettrica
13 - Dado di fissaggio bobina
14 - Vite di regolazione portata (modello EVF)

fig. 2

1 - Electrical connector
2 - Seal O-Ring
3 - Closing spring
4 - Body valve
5 - Obturator
6 - Seal washer
9 - Pressure tap / test nipple
10 - Cover fixing screws
11 - Cover
12 - Electrical coil
13 - Coil fixing nut
14 - Flow calibration screw (EVF model)

fig. 2

1 - Connecteur électrique
2 - Joint
3 - Ressort de fermeture
4 - Corps de la valve
5 - Membrane
6 - Joint
9 - Bouchon/prise pour la pression
10 - Vis du couvercle
11 - Couvercle
12 - Bobine électrique
13 - Boulon de fixage de la bobine
14 - Vis de réglage du débit (modèle EVF)

fig. 2

1 - Conector electric
2 - O-Ring de etanseitate
3 - Arc de inchidere
4 - Corp valva
5 - Obturator
6 - Disc de etanseitate
9 - Capac / priza de presiune
10 - Suruburi de fixare capac
11 - Capac
12 - Bobina electrica
13 - Piulita de fixare bobina
14 - Surub de reglare debit (model EVF)

GAZPRO equipments srl

EV-1 / 3 / 6

P. max 0,5 - 1 - 3 - 6 bar

Attacchi Flangiati - Flanged Connections - Fixations Bridees - Flanse						
Foto ***Foto***	**Attacchi** ***Racorduri***	**Voltaggio** ***Voltaj***	**P. max 0,5 bar** Codice - Code Code - Cod	**P. max 1 bar** Codice - Code Code - Cod	**P. max 3 bar** Codice - Code Code - Cod	**P. max 6 bar** Codice - Code Code - Cod
	DN 25	12 Vdc		EV25 101	EV250000 301	EV250000 601
		12 V/50 Hz		EV25 110	EV250000 310	EV250000 610
		24 Vdc		EV25 105	EV250000 305	EV250000 605
		24 V/50 Hz		EV25 103	EV250000 303	EV250000 603
		110 V/50-60 Hz		EV25 102	EV250000 302	EV250000 602
		230 V/50-60 Hz		EV25 108	EV250000 308	EV250000 608
	DN 32	24 Vdc	EV32 005	EV32 105	EV320000 305	EV320000 605
		24 V/50 Hz	EV32 003	EV32 103	EV320000 303	EV320000 603
		110 V/50-60 Hz	EV32 002	EV32 102	EV320000 302	EV320000 602
		230 V/50-60 Hz	EV32 008	EV32 108	EV320000 308	EV320000 608
	DN 40	24 Vdc	EV40 005	EV40 105	EV400000 305	EV400000 605
		24 V/50 Hz	EV40 003	EV40 103	EV400000 303	EV400000 603
		110 V/50-60 Hz	EV40 002	EV40 102	EV400000 302	EV400000 602
		230 V/50-60 Hz	EV40 008	EV40 108	EV400000 308	EV400000 608
	DN 50	24 Vdc	EV50 005	EV50 105	EV500000 305	EV500000 605
		24 V/50 Hz	EV50 003	EV50 103	EV500000 303	EV500000 603
		110 V/50-60 Hz	EV50 002	EV50 102	EV500000 302	EV500000 602
		230 V/50-60 Hz	EV50 008	EV50 108	EV500000 308	EV500000 608
	DN 65	24 Vdc		EV08 105	EV080000 305	EV080000 605
		24 V/50 Hz		EV08 103	EV080000 303	EV080000 603
		110 V/50-60 Hz		EV08 102	EV080000 302	EV080000 602
		230 V/50-60 Hz		EV08 108	EV080000 308	EV080000 608
	DN 80	24 Vdc		EV09 105	EV090000 305	EV090000 605
		24 V/50 Hz		EV09 103	EV090000 303	EV090000 603
		110 V/50-60 Hz		EV09 102	EV090000 302	EV090000 602
		230 V/50-60 Hz		EV09 108	EV090000 308	EV090000 608
	DN 100	24 Vdc		EV10 105	EV100000 305	EV100000 605
		24 V/50 Hz		EV10 103	EV100000 303	EV100000 603
		110 V/50-60 Hz		EV10 102	EV100000 302	EV100000 602
		230 V/50-60 Hz		EV10 108	EV100000 308	EV100000 608
	DN 125	24 Vdc		EV11 105	EV110000 305	EV110000 605
		24 V/50 Hz		EV11 103	EV110000 303	EV110000 603
		110 V/50-60 Hz		EV11 102	EV110000 302	EV110000 602
		230 V/50-60 Hz		EV11 108	EV110000 308	EV110000 608
	DN 150	24 Vdc		EV12 105	EV120000 305	EV120000 605
		24 V/50 Hz		EV12 103	EV120000 303	EV120000 603
		110 V/50-60 Hz		EV12 102	EV120000 302	EV120000 602
		230 V/50-60 Hz		EV12 108	EV120000 308	EV120000 608

EV-1 / 3 / 6

P. max 0,5 - 1 - 3 - 6 bar

MADAS®

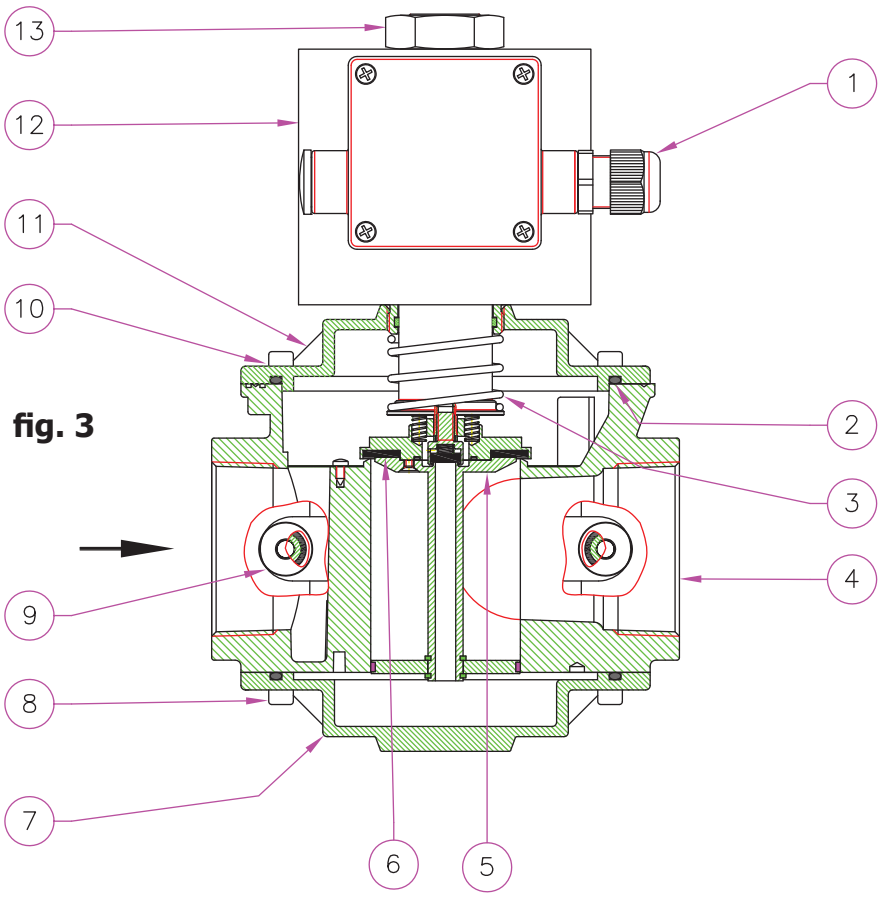

fig. 3

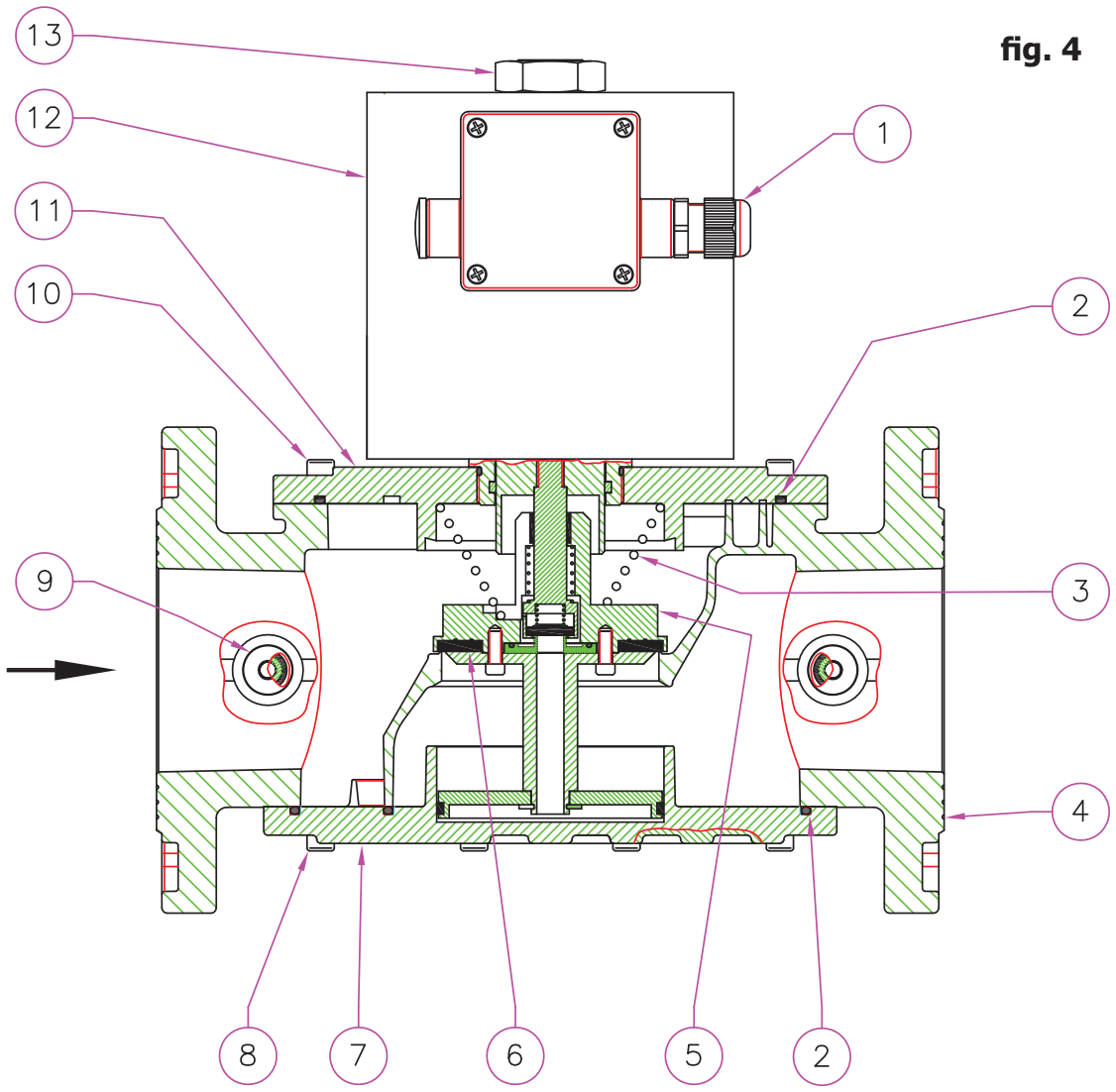

fig. 4

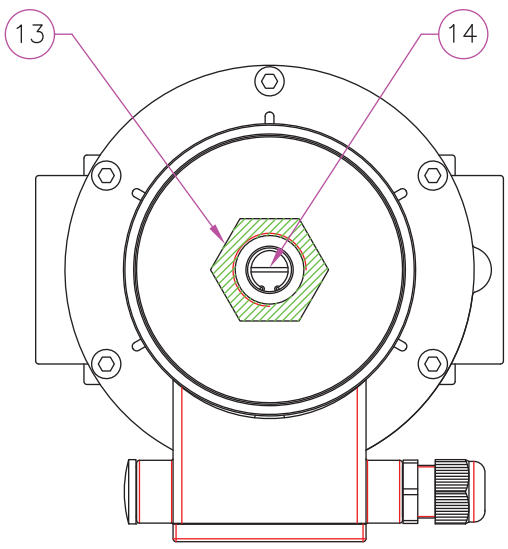

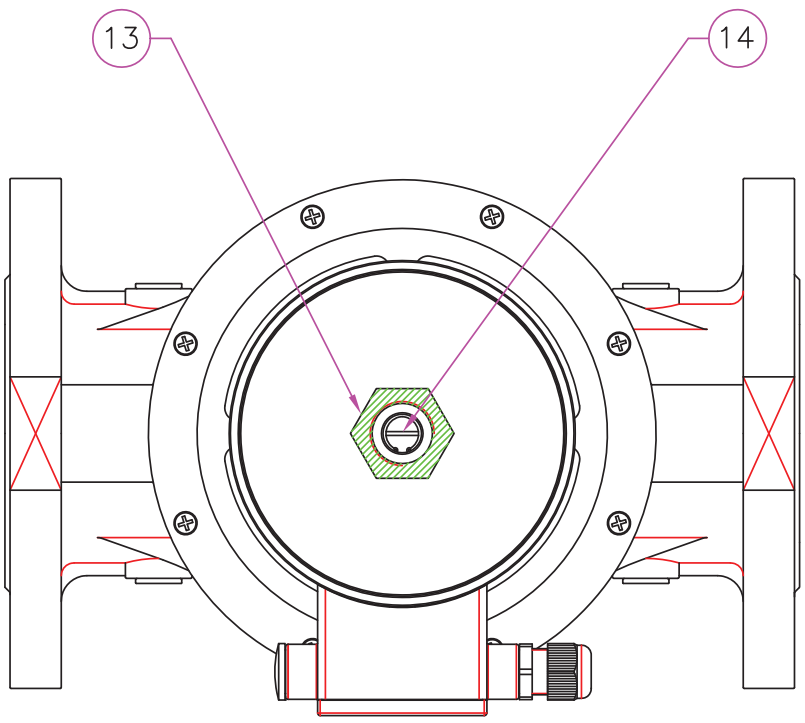

fig. 3 e 4

1 - Connettore elettrico
2 - O-Ring di tenuta
3 - Molla di chiusura
4 - Corpo valvola
5 - Otturatore
6 - Rondella di tenuta
7 - Fondello
8 - Viti di fissaggio fondello
9 - Tappo / presa di pressione
10 - Viti di fissaggio coperchio
11 - Coperchio
12 - Bobina elettrica
13 - Dado di fissaggio bobina
14 - Vite di regolazione portata (modello EVF)

fig. 3 and 4

1 - Electrical connector
2 - Seal O-Ring
3 - Closing spring
4 - Body valve
5 - Obturator
6 - Seal washer
7 - Bottom
8 - Bottom fixing screws
9 - Pressure tap / test nipple
10 - Cover fixing screws
11 - Cover
12 - Electrical coil
13 - Coil fixing nut
14 - Flow calibration screw (EVF model)

fig. 3 et 4

1 - Connecteur électrique
2 - Joint
3 - Ressort de fermeture
4 - Corps de la valve
5 - Membrane
6 - Joint
7 - Basement
8 - Vis du basement
9 - Bouchon/prise pour la pression
10 - Vis du couvercle
11 - Couvercle
12 - Bobine électrique
13 - Boulon de fixage de la bobine
14 - Vis de réglage du débit (modèle EVF)

fig. 3 si 4

1 - Conector electric
2 - O-Ring de etanseitate
3 - Arc de inchidere
4 - Corpo valva
5 - Obturator
6 - Disc de etanseitate
7 - Baza
8 - Suruburi de fixare baza
9 - Capac / priza de presiune
10 - Suruburi de fixare capac
11 - Capac
12 - Bobina electrica
13 - Piulitaa de fixare bobina
14 - Surub de reglare debit (model EVF)

GAZPRO equipments srl

fig. 7

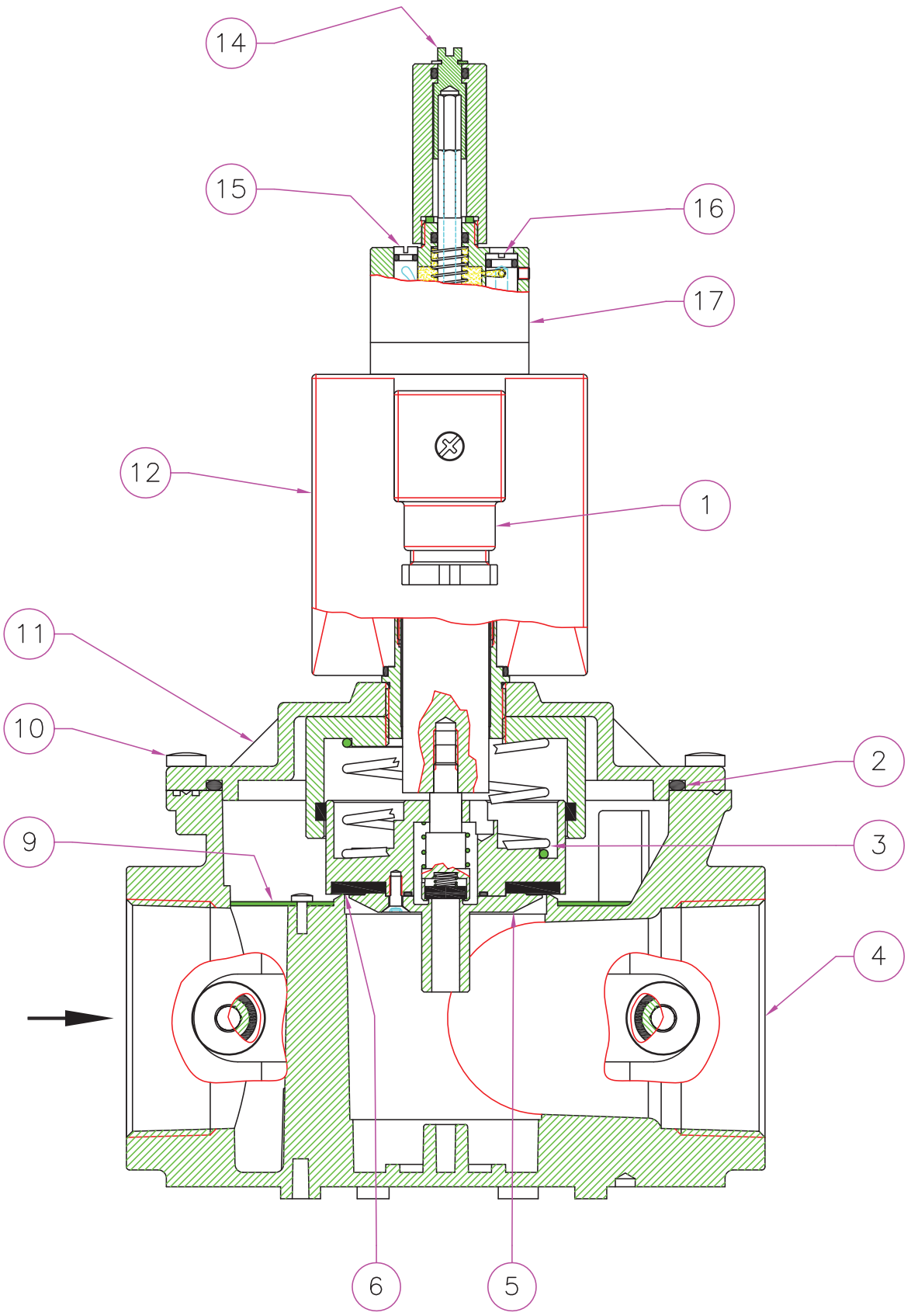

Attacchi *Racorduri*	Voltaggio *Voltaj*	EVS	EVR
		Codice *Cod*	Codice *Cod*
DN 15	Tutti / *All*	EVS02 ...	EVR02 ...
DN 20	Tutti / *All*	EVS03 ...	EVR03 ...
DN 25	Tutti / *All*	EVS04 ...	EVR04 ...
DN 32	Tutti / *All*	EVS05 ...	EVR05 ...
DN 40	Tutti / *All*	EVS06 ...	EVR06 ...
DN 50	Tutti / *All*	EVS07 ...	EVR07 ...
DN 65	Tutti / *All*	EVS08 ...	EVR08 ...
DN 80	Tutti / *All*	EVS09 ...	EVR09 ...
DN 100	Tutti / *All*	EVS10 ...	EVR10 ...
DN 125	Tutti / *All*	EVS11 ...	EVR11 ...
DN 150	Tutti / *All*	EVS12 ...	EVR12 ...

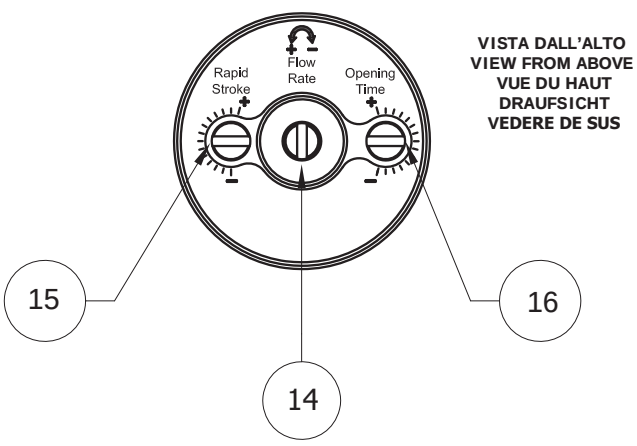

VISTA DALL'ALTO
VIEW FROM ABOVE
VUE DU HAUT
DRAUFSICHT
VEDERE DE SUS

fig. 7

1 - Connettore elettrico
2 - O-Ring di tenuta
3 - Molla di chiusura
4 - Corpo valvola
5 - Otturatore
6 - Rondella di tenuta
9 - Organo filtrante
10 - Viti di fissaggio coperchio
11 - Coperchio
12 - Bobina elettrica
14 - Vite di regolazione portata
15 - Regolazione scatto rapido
16 - Regolazione velocità apertura
17 - Kit apertura lenta

fig. 7

1 - Electrical connector
2 - Seal O-Ring
3 - Closing spring
4 - Body valve
5 - Obturator
6 - Seal washer
9 - Filtering component
10 - Cover fixing screws
11 - Cover
12 - Electrical coil
14 - Flow calibration screw
15 - Rapid stroke calibration
16 - Opening speed regulation
17 - Slow opening kit

fig. 7

1 - Connecteur électrique
2 - Joint torique
3 - Ressort de fermeture
4 - Corps soupape
5 - Obturateur
6 - Rondelle d'étanchéité
9 - Composant filtrant
10 - Vis de fixation du couvercle
11 - Couvercle
12 - Bobine électrique
14 - Régulation de portée
15 - Réglage du déclenchement rapid
16 - Réglage de la vitesse d'ouverture
17 - Kit ouverture lente

fig. 7

1 - Conector electric
2 - O-Ring de etanseitate
3 - Arc de inchidere
4 - Corp valva
5 - Obturator
6 - Disc de etanseitate
9 - Element filtrant
10 - Suruburi de fixare capac
11 - Capac
12 - Bobina electrica
14 - Surub de reglare debit
15 - Reglarea declansarii rapide
16 - Reglarea vitezei de deschidere
17 - Kit de deschidere lenta

EV-1 / 3 / 6

P. max 0,5 - 1 - 3 - 6 bar

MADAS®

fig. 8

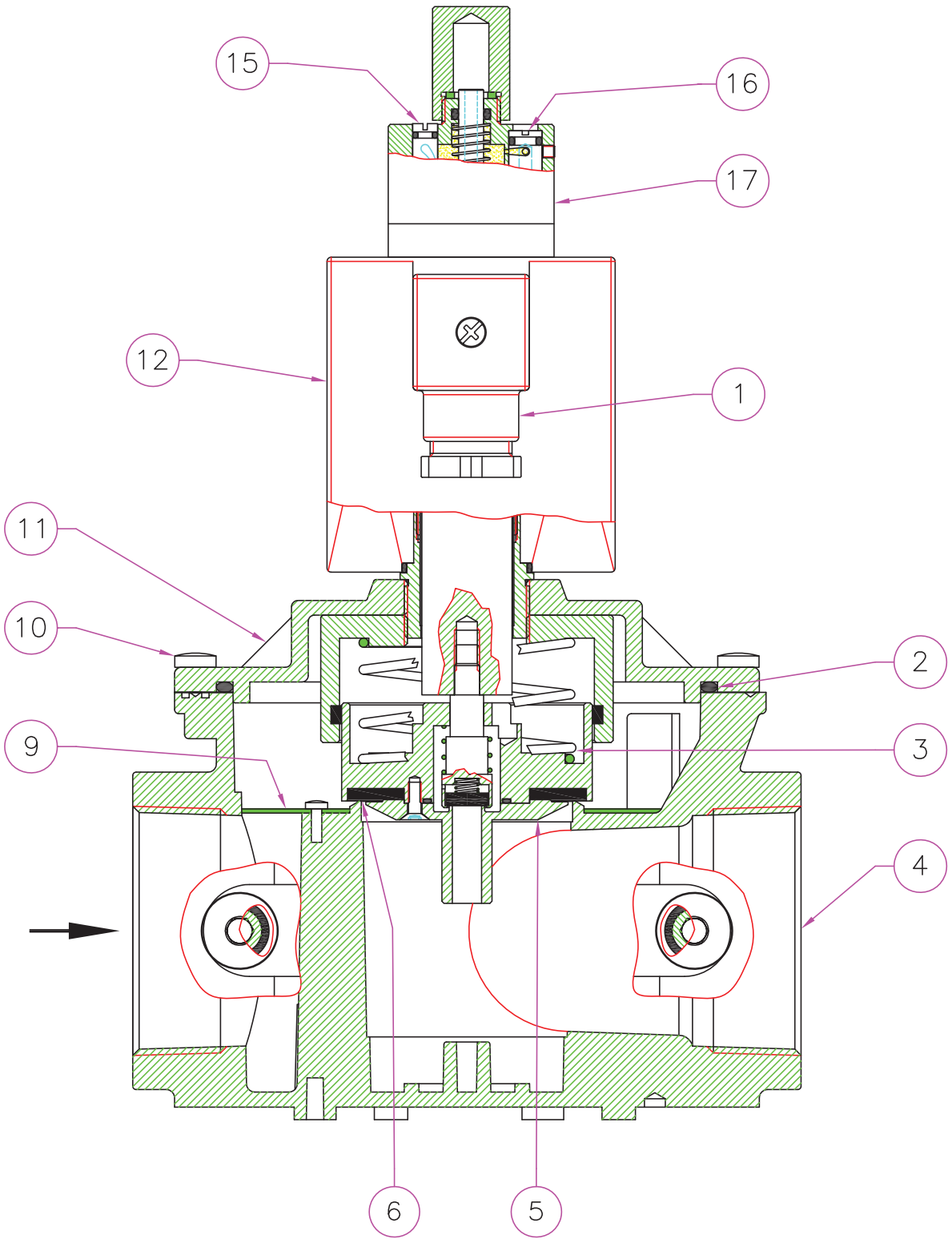

Attacchi *Racorduri*	Voltaggio *Voltaj*	EVQ	EVT
		Codice *Cod*	Codice *Cod*
DN 15	Tutti / *All*	EVQ02 ...	EVT02 ...
DN 20	Tutti / *All*	EVQ03 ...	EVT03 ...
DN 25	Tutti / *All*	EVQ04 ...	EVT04 ...
DN 32	Tutti / *All*	EVQ05 ...	EVT05 ...
DN 40	Tutti / *All*	EVQ06 ...	EVT06 ...
DN 50	Tutti / *All*	EVQ07 ...	EVT07 ...
DN 65	Tutti / *All*	EVQ08 ...	EVT08 ...
DN 80	Tutti / *All*	EVQ09 ...	EVT09 ...
DN 100	Tutti / *All*	EVQ10 ...	EVT10 ...
DN 125	Tutti / *All*	EVQ11 ...	EVT11 ...
DN 150	Tutti / *All*	EVQ12 ...	EVT12 ...

fig. 8

1 - Connettore elettrico
2 - O-Ring di tenuta
3 - Molla di chiusura
4 - Corpo valvola
5 - Otturatore
6 - Rondella di tenuta
9 - Organo filtrante
10 - Viti di fissaggio coperchio
11 - Coperchio
12 - Bobina elettrica
15 - Regolazione scatto rapido
16 - Regolazione velocità apertura
17 - Kit apertura lenta

fig. 8

1 - Electrical connector
2 - Seal O-Ring
3 - Closing spring
4 - Body valve
5 - Obturator
6 - Seal washer
9 - Filtering component
10 - Cover fixing screws
11 - Cover
12 - Electrical coil
15 - Rapid stroke calibration
16 - Opening speed regulation
17 - Slow opening kit

fig. 8

1 - Connecteur électrique
2 - Joint torique
3 - Ressort de fermeture
4 - Corps soupape
5 - Obturateur
6 - Rondelle d'étanchéité
9 - Composant filtrant
10 - Vis de fixation du couvercle
11 - Couvercle
12 - Bobine électrique
15 - Réglage du déclenchement rapid
16 - Réglage de la vitesse d'ouverture
17 - Kit ouverture lente

fig. 8

1 - Conector electric
2 - O-Ring de etanseitate
3 - Arc de inchidere
4 - Corp valva
5 - Obturator
6 - Disc de etanseitate
9 - Element filtrant
10 - Suruburi de fixare capac
11 - Capac
12 - Bobina electrica
15 - Reglarea declansarii rapide
16 - Reglarea vitezei de deschidere
17 - Kit de deschidere lenta

GAZPRO equipments srl

Diagramma perdite di carico - Capacity diagram - Diagramme pertes de charge - Diagrama pierdere de presiune

Diagramma calcolato con P1 = 500 mbar
Diagram calculated with P1 = 500 mbar
Schéma calculée avec P1 = 500 mbar
Diagramm mit P1 = 500 mbar berechnet
Diagrama calculata cu P1 = 500 mbar

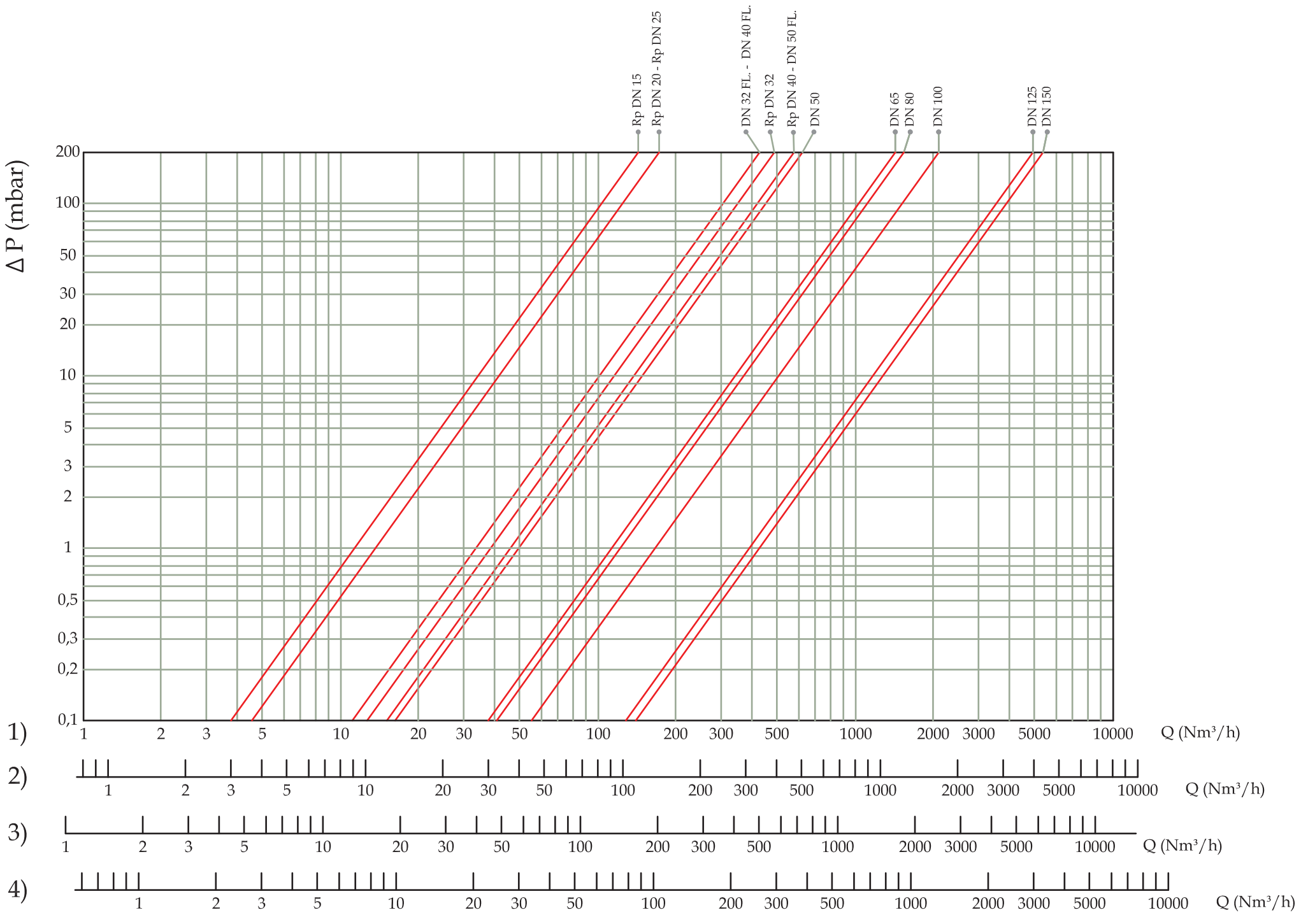

1) metano
2) aria
3) gas di città
4) gpl

1) methane
2) air
3) town gas
4) lpg

1) méthane
2) air
3) gaz de ville
4) gaz liquide

1) metan
2) aer
3) gaz de oras
4) gpl

EV-1 / 3 / 6

P. max 0,5 - 1 - 3 - 6 bar

MADAS®

Dimensioni di ingombro in mm - Overall dimensions in mm
Mesures d'encombrement en mm - Dimensiuni de gabarit in mm

Attacchi filettati Threaded connections Fixations iletees Betresste Anschlüsse Racorduri filetate	Attacchi flangiati Flanged connections Fixations bridees Ge lanschte Anschlüsse Flanse	P. max (bar)	A	B				C
				EV...	EVF...	EV... (Q-T)	EV... (R-S)	
EV-1-3-6 Rp DN 15 - Rp DN 20 - Rp DN 25	-	1 - 3 - 6	70	135	150	188	216	74
EV-1 Rp DN 32 - Rp DN 40 - Rp DN 50	-	0,5 - 1	160	210	225	279	303	140
EV-3-6 Rp DN 32 - Rp DN 40 - Rp DN 50	-	3 - 6	160	258		320	344	165
-	EV-1 DN 32 FL. - DN 40 FL. DN 50 FL.	0,5 - 1	230	237	252	315	338	165
-	EV-3-6 DN 32 FL. - DN 40 FL. DN 50 FL.	3 - 6	230	279		331	355	165
	EV-1-3-6 DN 65	1 - 3 - 6	290	321		438	480	211
	EV-1-3-6 DN 80	1 - 3 - 6	310	328		445	487	211
	EV-1-3-6 DN 100	1 - 3 - 6	350	389		506	548	254
	EV-1-3-6 DN 125	1 - 3 - 6	480	582	613	700	765	328
	EV-1-3-6 DN 150	1 - 3 - 6	480	582	613	700	765	328

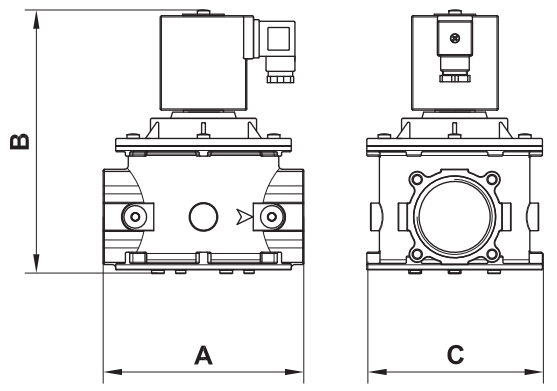

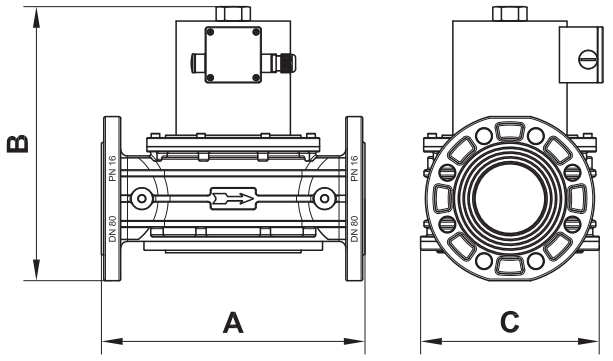

INSTALLAZIONE

L'elettrovalvola è conforme alla Direttiva (denominata Direttiva ATEX 100 a) come apparecchio del gruppo II, categoria 3G e come apparecchio del gruppo II, categoria 3D; come tale è idonea per essere installata nelle zone 2 e 22 come classificate nell'allegato I alla Direttiva 99/92/CE.

L'elettrovalvola non è idonea per l'utilizzo nelle zone 1 e 21 e, a maggior ragione, nelle zone 0 e 20 come definite nella già citata Direttiva 99/92/CE.

Per determinare la qualifica e l'estensione delle zone pericolose si veda la norma EN 60079-10.

L'apparecchio, se installato e sottoposto a manutenzione nel pieno rispetto di tutte le condizioni e istruzioni tecniche riportate nel presente documento, non costituisce fonte di pericoli specifici: in particolare, in condizioni di normale funzionamento, non è prevista, da parte dell'elettrovalvola, l'emissione in atmosfera di sostanza infiammabile con modalità tali da originare un'atmosfera esplosiva.

Si raccomanda di leggere attentamente il foglio di istruzioni a corredo di ogni prodotto.

INSTALLATION

The solenoid valve is in conformity with the Directive 94/9/CE (said Directive ATEX 100 a) as device of group II, category 3G and as device of group II, category 3D; for this reason it is suitable to be installed in the zones 2 and 22 as classified in the attachment I to the Directive 99/92/EC.

The solenoid valve is not suitable to be used in zones 1 and 21 and, all the more so, in zones 0 and 20 as classified in the already said Directive 99/92/EC.

To determine the qualification and the extension of the dangerous zones, see the norm EN 60079-10.

The device, if installed and serviced respecting all the conditions and the technical instructions of this document, is not source of specific dangers: in particular, during the normal working, is not forecast, by the solenoid valve, the emission in the atmosphere of inflammable substance in way to cause an explosive atmosphere.

It is always important to read carefully the instruction sheet of each product.

INSTALLATION

L'électrovalve est conforme à la Directive 94/9/CE (appelée Directive ATEX 100 a) comme dispositif du groupe II, catégorie 3G et comme dispositif du groupe II, catégorie 3D; comme telle elle peut être installée dans les zones 2 et 22 comme classée dans l'annexe I de la 99/92/EC.

L'électrovalve n'est pas adapte à être installée dans les zones 1 et 21 ni dans les zones 0 et 20 comme définies dans la Directive 99/92/CE.

Pour déterminer la qualification et l'extension des zones dangereuses, se reporter à la norme EN 60079-10.

Si le dispositif est installé et soumis à l'entretien en respectant toutes les conditions et les instructions techniques reportées dans ce document, ne constitue pas une source de dangers spécifiques : en particulier, dans des conditions de fonctionnement normal, il n'est pas prévu que le régulateur émette dans l'atmosphère des substances inflammables qui pourraient provoquer une atmosphère explosible.

Il est nécessaire de lire avec attention la notice d'instruction de chaque produit.

INSTALAREA

Electrovalva este conforma cu Directiva 94/9/CE (denumita Directiva ATEX 100 a) ca aparat din grupa II, categoría 3G si ca aparat din grupa II, categoría 3D; ca atare, rezulta adecvata pentru a fi instalata in zonele 2 si 22, asa cum sunt clasificate in documentul atasat I la Directiva 99/92/CE.

Electrovalva nu este adecvata pentru utilizarea in zonele 1 si 21 si, cu atat mai mult, in zonele 0 si 20, asa cum sunt definite in citata Directiva 99/92/CE.

Pentru a determina calificarea si extensia zonelor periculoase, vezi norma EN 60079-10.

Aparatul, daca este instalat si supus la intretinere respectand intocmai toate conditiile si instructiunile tehnice aratate in documentul prezent, nu constituie sursa de pericole specifice: concret, in conditii normale de functionare, electrovalva nu provoaca emisii in atmosfera de substante inflamabile cu posibilitatea de a provoca astfel explozii.

Se recomanda citirea cu atentie a manualului cu instructiuni furnizat impreuna cu fiecare produs.

GAZPRO equipments srl

EV-1 / 3 / 6

P. max 0,5 - 1 - 3 - 6 bar

ATTENZIONE: le operazioni di installazione/ cablaggio/ manutenzione devono essere eseguite da personale qualificato.

- E' necessario chiudere il gas prima dell'installazione.
- Verificare che la pressione di linea **NON SIA SUPERIORE** alla pressione massima dichiarata sull'etichetta del prodotto.
- Devono essere installate con la freccia (indicata sul corpo dell'apparecchio) rivolta verso l'utenza.
- DN 15 - 20 - 25 (P. max 1-3-6 bar)
  DN 32 - 40 - 50 (P. max 0,5-1 bar)

Possono essere installate anche in posizione verticale senza che ne venga pregiudicato il corretto funzionamento. Non possono essere posizionate capovolte (con la bobina rivolta verso il basso).

- DN 32 - 40 - 50 (P. max 3-6 bar)
- DN 65 - 80 - 100 - 125 - 150
  (P. max 1-3-6 bar)

Devono essere installate con la tubazione in orizzontale e bobina rivolta verso l'alto.

- Durante l'installazione evitare che detriti o residui metallici penetrino all'interno dell'apparecchio.
- Se l'apparecchio è filettato verificare che la lunghezza del filetto della tubazione non sia eccessiva per non danneggiare il corpo dell'apparecchio in fase di avvitamento. Non usare la bobina come leva per l'avvitamento ma servirsi dell'apposito utensile.
- Se l'apparecchio è flangiato verificare che le controflange di ingresso e uscita siano perfettamente parallele per evitare di sottoporre il corpo a inutili sforzi meccanici, calcolare inoltre lo spazio per l'inserimento della guarnizione di tenuta. Se a guarnizioni inserite lo spazio rimanente è eccessivo non cercare di colmarlo stringendo eccessivamente i bulloni dell'apparecchio.
- In ogni caso dopo l'installazione verificare la tenuta dell'impianto.

REGOLAZIONI (DN 15 ÷ DN 150)

- Per la regolazione della velocità di apertura dell'otturatore agire sulla vite (**16**). La velocità di apertura aumenta progressivamente avvitando la vite (**16**) in senso orario. **N.B.** Variazioni della pressione di ingresso e della temp. ambiente possono influire sul tempo di apertura della valvola.
- Per la regolazione dello scatto rapido agire sulla vite (**15**). Avvitandola in senso anti-orario fino a fine corsa, l'apertura della valvola sarà subito lenta, avvitandola in senso orario si ha una prima fase ad apertura veloce ed una seconda fase lenta.
- Per la regolazione della portata agire sulla vite (**14**). Avvitare in senso orario per diminuire la portata, in senso antiorario per aumentarla. Con attacchi ≥ DN 65 per effettuare questa regolazione bisogna prima togliere alimentazione elettrica alla bobina. Si evita così di sottoporre la vite di regolazione a inutili sforzi meccanici.

WARNING: all installation/wiring/ maintenance work must be carried out by skilled staff.

- The gas supply must be shut off before installation.
- Check that the line pressure **DOES NOT EXCEED** the maximum pressure stated on the product label.
- They must be installed with the arrow (on the body of the device) facing towards the user appliance.
- DN 15 - 20 - 25 (P. max 1-3-6 bar)
  DN 32 - 40 - 50 (P. max 0,5-1 bar)

They will function equally effectively if installed vertical. They must not be installed upside down (with the coil underneath).

- DN 32 - 40 - 50 (P. max 3-6 bar)
- DN 65 - 80 - 100 - 125 - 150
  (P. max 1-3-6 bar)

They must be installed with the pipe in horizontal position and with upright coil.

- During installation take care not to allow debris or scraps of metal to enter the device.
- If the device is threaded check that the pipeline thread is not too long; overlong threads may damage the body of the device when screwed into place. Do not use the coil for leverage when screwing into position; use the appropriate tool.
- If the device is flanged check that the inlet and outlet counterflanges are perfectly parallel to avoid unnecessary mechanical stresses on the body of the device. Also calculate the space needed to fit the seal. If the gap left after the seal is fitted is too wide, do not try to close it by over-tightening the device's bolts.
- Always check that the system is gas-tight after installation.

CALIBRATIONS (DN 15 ÷ DN 150)

- To regulate the opening speed of the obturator operate on the screw (**16**). The opening speed increases gradually screwing clockwise the screw (**16**). **WARNING:** Inlet pressure and environment temperature changes can influence the valve opening time.
- To regulate the rapide stroke operate on the screw (**15**). Screwing counterclockwise till the limit, the opening of the valve will be slow at first, screwing it clockwise you get a first phase of speed opening and a second slow one.
- To regulate the flow operate on the screw (**14**). Screwing it clockwise in order to decrease the flow, counterclockwise in order to increase it. For connections ≥ DN 65 in order to make this regulation you need at first to take off the electrical power to the coil. In this way you avoid the regulation screw to be submitted to useless mechanical efforts.

ATTENTION: les opérations d'installation/ entretien doivent être exécutées par du personnel qualifié.

- Il est nécessaire de fermer le gaz avant l'installation
- Vérifier que la pression de ligne **NE SOIT PAS SUPERIEURE** à la pression maximum déclarée sur l'étiquette du produit.
- Elle doivent être installées avec la flèche (indiquée sur son corps) tournée vers l'appareil.
- DN 15 - 20 - 25 (P. max 1-3-6 bar)
  DN 32 - 40 - 50 (P. max 0,5-1 bar)

Elles peuvent aussi être installées en position verticale sans que cela empêche leur fonctionnement correct. Elles ne peuvent pas être positionnées retournées (avec la bobine tournée vers le bas).

- DN 32 - 40 - 50 (P. max 3-6 bar)
- DN 65 - 80 - 100 - 125 - 150
  (P. max 1-3-6 bar)

Ils doivent être installés avec la tuyauterie en horizontale et la bobine en position verticale.

- Pendant l'installation, évitez que des détruits ou des résidus métalliques pénètrent dans le dispositif.
- Si le dispositif est fileté vérifier que le filet de la tuyauterie ne soit pas trop long pour ne pas endommager le corps du dispositif lors du vissage. Ne pas utiliser la bobine comme levier pour le vissage mais se servir de l'outil approprié.
- Si le dispositif est bridé, vérifier que les contre-brides d'entrée et de sortie soient parfaitement parallèles pour éviter de soumettre le corps à des efforts mécaniques inutiles ; par ailleurs calculer l'espace pour l'introduction du joint d'étanchéité.Si, lorsque les joints sont introduits, l'espace restant est excessif, ne pas essayer de le combler en serrant trop fort les boulons du dispositif.
- De toute façon, après l'installation vérifier l'étanchéité de l'installation.

RÉGLAGES (DN 15 ÷ DN 150)

- Pour le réglage de la vitesse d'ouverture de l'obturateur agir sur la vis (**16**). La vitesse d'ouverture augmente progressivement en vissant la vis (**16**) dans le sens des aiguilles d'une montre. **Nota:** Las variaciones de la presión de entrada y de la temperatura ambiente pueden influir en el tiempo de apertura de la válvula.
- Pour le réglage du déclenchement rapide agir sur la vis (**15**). En le vissant dans le sens contraire des aiguilles d'une montre jusqu'à la fin de course, l'ouverture de la soupape sera immédiatement lente, en la vissant dans le sens des aiguilles d'une montre il y a une première phase d'ouverture rapide et une seconde phase lente.
- Pour le réglage du débit agir sur la vis (**14**). Visser dans le sens des aiguilles d'une montre pour diminuer le débit, dans le sens contraire des aiguilles d'une montre pour l'augmenter. Avec les diamètres ≥ DN65 pour effectuer cette régulation vous devez d'abord couper l'électricitè à la bobine. Ce faisant, vous évitez de soumettre la vis de réglage à des contraintes mécaniques inutiles.

ATENTIE: operatiunile de instalare, cablare si intretinere trebuie sa fie efectuate numai de catre personal calificat.

- Inainte de a incepe operatiunile de instalare este necesar sa inchideti gazul.
- Verificati ca presiunea din amonte sa **NU FIE SUPERIOARA** presiunii maxime indicata pe eticheta produsului.
- Trebuie sa fie instalate cu sageata (indicata pe corpul aparatului) indreptata catre utilizator.
- DN 15 - 20 - 25 (P. max 1-3-6 bar)
  DN 32 - 40 - 50 (P. max 0,5-1 bar)

Pot fi instalate chiar si in pozitie verticala, fara sa fie prejudiciata corecta functionare. Nu trebuie pozitionate cu capul in jos (cu bobina orientata catre in jos).

- DN 32 - 40 - 50 (P. max 3-6 bar)
- DN 65 - 80 - 100 - 125 - 150
  (P. max 1-3-6 bar)

Trebuie sa fie instalate cu tevi in orizontala si bobina indreptata catre in sus.

- In timpul instalarii fiti atent si evitati patrunderea resturilor sau rezidurilor metalice in interiorul aparatului.
- In cazul in care electrovana este instalata prin infiletare verificati ca lungimea filetului tevii sa nu fie excesiv pentru a provoca daune corpului dispozitivului in timpul montajului. Bobina nu trebuie utilizata ca parghie pentru insurubare; utilizati numai ustensile special destinate
- In cazul in care electrovana este instalata cu flanse, este necesar sa controlati ca, contraflansele de intrare si de iesire sa fie perfect paralele pentru a evita supunerea corpului la forte mecanice inutile. Calculati deasemenea spatiul pentru introducerea garniturilor de etansare. Daca dupa introducerea garniturilor spatiul ramas este excesiv, nu incercati sa-l reduceti prin strangerea excesiva a buloanelor aparatului.
- In orice caz dupa instalarea dispozitivului verificati etanseitatea instalatiei.

REGLAJE (DN 15 ÷ DN 150)

- Pentru reglarea vitezei de deschidere a obturatorului, actionati asupra surubului (**16**). Viteza de deschidere creste progresiv insuruband surubul (**16**) in sens orar. **Atentie!** Variatiile presiunii de intrare si a temperaturii ambientale pot influenta timpul de deschidere al supapei.
- Pentru reglarea declansarii rapide, actionati asupra surubului (**15**). Insuruband in sens anti-orar pana la capat de cursa, deschiderea valvei se va incetini imediat, insuruband in sens orar va fi in prima faza cu deschidere rapida si in a doua faza lenta.
- Pentru reglarea debitului, actionati surubul (**14**). insurubati in sens orar pentru diminuarea debitului, in sens anti-orar pentru a-l creste. La racorduri DN ≥ 65 pentru efectuarea acestei reglari, trebuie mai intai sa intrerupeti alimentarea bobinei. Se evita astfel supunerea surubului de reglare la forte mecanice inutile.

EV-1 / 3 / 6

P. max 0,5 - 1 - 3 - 6 bar

MADAS®

COLLEGAMENTI ELETTRICI

- Prima di effettuare connessioni elettriche verificare che la tensione di rete corrisponda con la tensione di alimentazione indicata sull'etichetta del prodotto.
- Scollegare l'alimentazione prima di procedere al cablaggio.
- Cablare il connettore con cavo tipo:

EV-1 / 3 / 6 ... DN 15 ÷ DN 25
EV-1... DN 32 ÷ DN 50
H05SS-K 3X0,75mm² Ø esterno da 6,2 a 8,1 mm

EV-3 / 6 ... DN 32 ÷ DN 150
H05SS-K 3X1mm² Ø esterno da 8,3 a 9,5 mm

avendo cura di assicurare il grado IP65 del prodotto.

- Collegare all'alimentazione i morsetti 1 e 2 e il cavo di terra al morsetto ⏚ .
  IMPORTANTE: con alimentazioni 12 Vdc e 24 Vdc con connettore energy saving CN-21... rispettare la polarità.

La bobina è idonea anche per alimentazione permanente. Il riscaldamento della bobina in caso di servizio continuo è un fenomeno del tutto normale. E' consigliabile evitare il contatto a mani nude con la bobina dopo un alimentazione elettrica continua superiore a 20 minuti. In caso di manutenzione aspettare il raffreddamento della bobina o eventualmente usare idonee protezioni.

MANUTENZIONE

Prima di effettuare verifiche interne accertarsi che:

1. l'apparecchio non sia alimentato elettricamente
2. all'interno dell'apparecchio non vi sia gas in pressione

svitare il dado (**13**) e sfilare la bobina (**12**). Svitare le viti di fissaggio (**10**) e con molta attenzione sfilare il coperchio (**11**) dal corpo valvola (**4**), quindi controllare l'otturatore (**5**) e se necessario sostituire l'organo di tenuta in gomma (**6**). Su attacchi filettati pulire o soffiare il filtro (rete metallica).

Quindi procedere al montaggio facendo a ritroso l'operazione di smontaggio.

Le suddette operazioni devono essere eseguite esclusivamente da tecnici qualificati.

ELECTRICAL CONNECTIONS

- Before making electrical connections, check that the mains voltage is the same as the power supply voltage stated on the product label.
- Disconnect the power supply before wiring.
- Wire the connector with cable type:

EV-1 / 3 / 6 ... DN 15 ÷ DN 25
EV-1... DN 32 ÷ DN 50
H05SS-K 3X0,75mm², Ø outside from 6,2 to 8,1 mm

EV-3 / 6 ... DN 32 ÷ DN 150
H05SS-K 3X1 mm², Ø outside from 8,3 to 9,5 mm

taking care to ensure that the device has IP65 protection.

- Connect the power supply to terminals 1 and 2 and the ground wire to terminal ⏚ . **IMPORTANT:** with tension 12 Vdc and 24 Vdc with energy saving connector CN-21... observe the polarity.

The coil is also suitable for permanent power supply. In case of continuous duty, it is absolutely normal for the coil to heat up. The coil should not be touched with bare hands after it has been continuously powered for more than 20 minutes. Before maintenance work, wait for the coil to cool or use suitable protective equipment.

SERVICING

Before performing any internal checks make sure that:

1. the power supply to the device is disconnected
2. there is no pressurised gas inside the device

unscrew the nut (**13**) and remove the coil (**12**). Unscrew the fixing screws (**10**) and, with care, take the cover (**11**) off the body (**4**) of the valve, then control the obturator (**5**) and if it is necessary change the rubber made seal component (**6**). For threaded connection clean or blow the filter (metallic net).

Then assemble doing backward the same operation.

The above-said operations must be carried out only by qualified technicians.

BRANCHEMENTS ELECTRIQUES

- Avant d'effectuer les connexions électriques vérifier que la tension de réseau corresponde avec la tension d'alimentation indiquée sur l'étiquette du produit.
- Avant le câblage interrompre l'alimentation électrique.
- Câbler le connecteur avec un câble type:

EV-1 / 3 / 6 ... DN 15 ÷ DN 25
EV-1... DN 32 ÷ DN 50
H05SS-K 3X0,75mm², Ø extérieur de 6,2 à 8,1 mm

EV-3 / 6 ... DN 32 ÷ DN 150
H05SS-K 3X1 mm², Ø extérieur de 8,3 à 9,5mm

en ayant soin d'assurer le degré IP65 du produit.

- Connecter à l'alimentation les bornes 1 et 2 et le câble de terre à la borne ⏚ . **IMPORTANT:** avec les alimentations 12 Vdc et 24 Vdc avec connecteur energy saving CN-21... respecter la polarité

La bobine est également appropriée pour une alimentation permanente. Le réchauffement de la bobine en cas de service continu est un phénomène absolument normal. Il est conseillé d'éviter le contact à mains nues avec la bobine après une alimentation électrique continue supérieure à 20 minutes. Lors de l'entretien, attendre le refroidissement de la bobine ou, si nécessaire, utiliser des protections appropriées.

MANUTENTION

Avant d'effectuer les connexions électriques vérifier que:

1. le dispositif ne soit pas sous tensions électrique
2. à l'intérieur du dispositif il n' y ait pas de gaz sous pression

dévisser le boulon (**13**) et enlever la bobine (**12**). Dévisser les vis (**10**) et avec attention enlever le couvercle (**11**) du corps de la valve (**4**), ensuite contrôler la membrane (**5**) et si nécessaire remplacer le joint en caoutchouc (**6**). Pour les dispositifs avec les connexions filetées , nettoyer ou souffler le philtre (réseau métallique).
Ensuite réassembler le dispositif.

Les opérations mentionnées ci-dessus doivent être exécutées exclusivement par des techniciens qualifiés.

LEGATURI ELECTRICE

- Inainte de a efectua legaturile electrice controlati ca tensiunea din retea sa corespunda tensiunii de alimentare indicata pe eticheta produsului.
- Deconectati alimentarea inainte de a efectua cablarea.
- Cablati conectorul cu cablu de tip:

EV-1 / 3 / 6 ... DN 15 ÷ DN 25
EV-1... DN 32 ÷ DN 50
H05SS-K 3X0,75mm², Ø extern intre 6,2 si 8,1 mm

EV-3 / 6 ... DN 32 ÷ DN 150
H05SS-K 3X1 mm², Ø extern intre 8,3 si 9,5 mm

fiind atent sa asigurati gradul de protectie IP65 al produsului.

- Conectati alimentarea la bornele 1 si 2 iar cablul de impamantare la borna ⏚ . **IMPORTANT**. Cu tensiunile de 12 Vdc si 24 Vdc cu conector Energy Saving CN-21... respectati polaritatea

Bobina este foarte bine adecvata pentru alimentarea permanenta. Incalzirea bobinei in caz de functionare continua este un fenomen perfect normal. Se recomanda evitarea contactului cu mainile goale a bobinei dupa ce a fost alimentata electric continuu mai mult de 20 minute. Pentru efectuarea operatiunilor de intretinere asteptati racirea bobinei sau utilizati echipament de protectie adecvat.

INTRETINERE

In orice caz inainte de a efectua verificarea interna, asigurati-va ca:

1. aparatul nu este alimentat electric.
2. in interiorul aparatului nu se afla gaz sub presiunne.

desurubati piulita (**13**) si extrageti bobina (**12**). Desurubati suruburile de fixare (**10**) si cu multa atentie eliminati capacul (**11**) corpului valvei (**4**), apoi controlati obturatorul (**5**) si daca este necesar inlocuiti órganul de etansare din cauciuc (**6**). La racordurile filetate curatati sau suflati filtrul (retea metalica).

Procedati apoi la montaj facand inversul operatiei de demontare.

Operatiunile indicate anterior trebuie sa fie efectuate numai de catre tehnicieni calificati.

GAZPRO equipments srl

Bobine e connettori (versioni apertura lenta) - Coils and connectors (slow opening versions)
Bobines et connecteurs (versions ouverture lente) - Bobine si conectori (versiuni deschidere lenta)

Modello Model Modèle Modelo	Tensione Tension Tension Tensiune	Codice bobina Coil code Code bobine Cod bobina	Timbratura bobina Coil stamping Timbrage bobine Timbraj bobina	Codice connettore Connector code Code conecteur Cod conector	Energy Saving	Potenza assorbita Powwer absorption Puissance absorbée Putere absorbita	Max. Cicli / ora Max Cycles/hour Max Cycles / heure Max Cicluri / ora	Tempo OFF min (s) Min OFF time (s) Min temps OFF Timp mín de OFF(sec)
 **EV-1 - EVF-1** **DN 15 - DN 20 - DN 25** **(P.max 1 bar)**	12 Vdc	BO-0400	BO-0400 12 VDC 17W	CN-0010	NO	16 VA	1800	1
	12 V/50 Hz	BO-0400	BO-0400 12 VDC 17W	CN-0050	NO	12 VA	1800	1
	24 Vdc	BO-0410	BO-0410 24 VDC 17W	CN-0010	NO	17 VA	1800	1
	24 V/50 Hz	BO-0410	BO-0410 24 VDC 17W	CN-0050	NO	14 VA	1800	1
	110 V/50-60 Hz	BO-0420	BO-0420 110 V RAC 17W	CN-0045	NO	17 VA	1800	1
	230 V/50-60 Hz	BO-0430	BO-0430 230 V RAC 17W	CN-0045	NO	18 VA	1800	1
 **EV-3-6 - EVF-3-6** **DN 15 - DN 20 - DN 25** **(P.max 3-6 bar)**	12 Vdc	BO-0510	BO-0510 12 VDC 28W	CN-2100	YES	23 VA Energy saving 6 VA	400	1
	12 V/50 Hz	BO-0510	BO-0510 12 VDC 28W	CN-2110	YES	20 VA Energy saving 6 VA	400	1
	24 Vdc	BO-0520	BO-0520 24 VDC 28W	CN-2100	YES	27 VA Energy saving 7 VA	400	1
	24 V/50 Hz	BO-0520	BO-0520 24 VDC 28W	CN-2110	YES	24 VA Energy saving 7 VA	400	1
	110 V/50-60 Hz	BO-0530	BO-0530 110 V RAC 28W	CN-2130	YES	29 VA Energy saving 9 VA	400	1
	230 V/50-60 Hz	BO-0540	BO-0540 230 V RAC 28W	CN-2130	YES	30 VA Energy saving 9 VA	400	1
 **EV-1 - EVF-1** **DN 32 - DN 40 - DN 50** **(P.max 0,5 - 1 bar)**	24 Vdc	BO-0355	BO-0355 24 V RAC ES	CN-2100	YES	68 VA Energy saving 18 VA	400	2
	24 V/50 Hz	BO-0355	BO-0355 24 V RAC ES	CN-2110	YES	68 VA Energy saving 18 VA	400	2
	110 V/50-60 Hz	BO-0365	BO-0365 110 V RAC ES	CN-2130	YES	77 VA Energy saving 23 VA	400	2
	230 V/50-60 Hz	BO-0375	BO-0375 230 V RAC ES	CN-2130	YES	89 VA Energy saving 25 VA	400	2
 **EV-1 - EVF-1** **DN 32 FL - DN 40 FL - DN 50 FL** **(P.max 0,5 - 1 bar)**								
 **EV-3-6 - EVF-3-6** **DN 32 - DN 40 - DN 50** **(P.max 3 - 6 bar)**	24 Vdc	BO-1010	BO-1010 24 Vdc DN 32-40-50	CN-2000	YES	47 VA Energy saving 13 VA	120	2
	24 V/50 Hz	BO-1015	BO-1015 24 Vac DN 32-40-50	CN-2010	YES	47 VA Energy saving 13 VA	120	2
	110 V/50-60 Hz	BO-1020	BO-1020 110 Vac DN 32-40-50	CN-2020	YES	46 VA Energy saving 13 VA	120	2
	230 V/50-60 Hz	BO-1030	BO-1030 230 Vac DN 32-40-50	CN-2030	YES	55 VA Energy saving 16 VA	120	2
 **EV-3-6 - EVF-3-6** **DN 32 FL - DN 40 FL - DN 50 FL** **(P.max 3 - 6 bar)**								
 **EV-1-3-6 EVF-1-3-6 DN 65 - DN 80** **(P.max 1-3-6 bar)**	24 Vdc	BO-1110	BO-1110 24 Vdc DN 65-80	CN-2000	YES	185 VA Energy Saving 50 VA	120	2
	24 V/50 Hz	BO-1115	BO-1115 24 Vac DN 65-80	CN-2010	YES	185 VA Energy Saving 50 VA	120	2
	110 V/50-60 Hz	BO-1120	BO-1120 110 Vac DN 65-80	CN-2020	YES	260 VA Energy Saving 70 VA	120	2
	230 V/50-60 Hz	BO-1130	BO-1130 230 Vac DN 65-80	CN-2030	YES	290 VA Energy Saving 75 VA	120	2
 **EV-1-3-6 EVF-1-3-6 DN 100** **(P.max 1-3-6 bar)**	24 Vdc	BO-1210	BO-1210 24 Vdc DN 100	CN-2000	YES	130 VA Energy Saving 40 VA	120	2
	24 V/50 Hz	BO-1215	BO-1215 24 Vac DN 100	CN-2010	YES	120 VA Energy Saving 35 VA	120	2
	110 V/50-60 Hz	BO-1220	BO-1220 110 Vac DN 100	CN-2020	YES	270 VA Energy Saving 70 VA	120	2
	230 V/50-60 Hz	BO-1230	BO-1230 230 Vac DN 100	CN-2030	YES	270 VA Energy Saving 70 VA	120	2
 **EV-1-3-6 EVF-1-3-6 DN 125 - DN 150** **(P.max 1-3-6 bar)**	24 Vdc	BO-2210	BO-2210 24 Vdc DN 100-125-150	CN-2001	YES	130 VA Energy Saving 40 VA	35	5
	24 V/50 Hz	BO-2215	BO-2215 24 Vac DN 100-125-150	CN-2011	YES	120 VA Energy Saving 35 VA	35	5
	110 V/50-60 Hz	BO-2220	BO-2220 110 Vac DN 100-125-150	CN-2021	YES	270 VA Energy Saving 70 VA	35	5
	230 V/50-60 Hz	BO-2230	BO-2230 230 Vac DN 100-125-150	CN-2031	YES	270 VA Energy Saving 70 VA	35	5

Bobine e connettori (versioni apertura lenta) - Coils and connectors (slow opening versions)
Bobines et connecteurs (versions ouverture lente) - Bobine si conectori (versiuni deschidere lenta)

Modello Model Modèle Model	Tensione Tension Tension Tensiune	Codice bobina Coil code Code bobine Cod bobina	Timbratura bobina Coil stamping Timbrage bobine Timbraj bobina	Codice connettore Connector code Code conecteur Cod conector	Energy Saving	Potenza assorbita Powwer absorption Puissance absorbée Putere absorbita	Max. Cicli / ora Max Cycles/hour Max Cycles / heure Max Cicluri / ora	Tempo OFF min (s) Min OFF time (s) Min temps OFF Timp mín de OFF(sec)
 **EV(Q-R-S-T)-1-3-6** **DN 15 - DN 20 - DN 25** **(P.max 1 - 3 - 6 bar)**	12 Vdc	BO-0407	BO-0407 12V RAC ES	CN-2101	YES	56 VA Energy saving 16 VA	50	2
	12 V/50 Hz	BO-0407	BO-0407 12V RAC ES	CN-2111	YES	56 VA Energy saving 16 VA	50	2
	24 Vdc	BO-0417	BO-0417 24V RAC ES	CN-2101	YES	56 VA Energy saving 16 VA	50	2
	24 V/50 Hz	BO-0417	BO-0417 24V RAC ES	CN-2111	YES	56 VA Energy saving 16 VA	50	2
	110 V/50-60 Hz	BO-0427	BO-0427 110V RAC ES	CN-2131	YES	63 VA Energy saving 20 VA	50	2
	230 V/50-60 Hz	BO-0437	BO-0437 230V RAC ES	CN-2131	YES	54 VA Energy saving 18 VA	50	2
 **EV(Q-R-S-T)-1** **DN 32 - DN 40 - DN 50** **(P.max 0,5 - 1 bar)**	24 Vdc	BO-0355	BO-0355 24 V RAC ES	CN-2101	YES	68 VA Energy saving 18 VA	50	2
	24 V/50 Hz	BO-0355	BO-0355 24 V RAC ES	CN-2111	YES	68 VA Energy saving 18 VA	50	2
 **EV(Q-R-S-T)-1** **DN 32 FL - DN 40 FL - DN 50 FL** **(P.max 0,5 - 1 bar)**	110 V/50-60 Hz	BO-0365	BO-0365 110 V RAC ES	CN-2131	YES	77 VA Energy saving 23 VA	50	2
	230 V/50-60 Hz	BO-0375	BO-0375 230 V RAC ES	CN-2131	YES	89 VA Energy saving 25 VA	50	2
 **EV(Q-R-S-T)-3-6** **DN 32 - DN 40 - DN 50** **(P.max 3 - 6 bar)**	24 Vdc	BO-2010	BO-2010 24 Vdc DN 32-40-50	CN-2001	YES	47 VA Energy saving 13 VA	35	5
	24 V/50 Hz	BO-2015	BO-2015 24 Vac DN 32-40-50	CN-2011	YES	47 VA Energy saving 13 VA	35	5
 **EV(Q-R-S-T)-3-6** **DN 32 FL - DN 40 FL - DN 50 FL** **(P.max 3 - 6 bar)**	110 V/50-60 Hz	BO-2020	BO-2020 110 Vac DN 32-40-50	CN-2021	YES	46 VA Energy saving 13 VA	35	5
	230 V/50-60 Hz	BO-2030	BO-2030 230 Vac DN 32-40-50	CN-2031	YES	55 VA Energy saving 16 VA	35	5
 **EV(Q-R-S-T)-1-3-6 DN 65 - DN 80** **(P.max 1-3-6 bar)**	24 Vdc	BO-2110	BO-2110 24 Vdc DN 65-80	CN-2001	YES	185 VA Energy Saving 50 VA	35	5
	24 V/50 Hz	BO-2115	BO-2115 24 Vac DN 65-80	CN-2011	YES	185 VA Energy Saving 50 VA	35	5
	110 V/50-60 Hz	BO-2120	BO-2120 110 Vac DN 65-80	CN-2021	YES	260 VA Energy Saving 70 VA	35	5
	230 V/50-60 Hz	BO-2130	BO-2130 230 Vac DN 65-80	CN-2031	YES	290 VA Energy Saving 75 VA	35	5
 **EV(Q-R-S-T)-1-3-6 DN 100** **(P.max 1-3-6 bar)**	24 Vdc	BO-2210	BO-2210 24 Vdc DN 100-125-150	CN-2001	YES	130 VA Energy Saving 40 VA	35	5
	24 V/50 Hz	BO-2215	BO-2215 24 Vac DN 100-125-150	CN-2011	YES	120 VA Energy Saving 35 VA	35	5
	110 V/50-60 Hz	BO-2220	BO-2220 110 Vac DN 100-125-150	CN-2021	YES	270 VA Energy Saving 70 VA	35	5
	230 V/50-60 Hz	BO-2230	BO-2230 230 Vac DN 100-125-150	CN-2031	YES	270 VA Energy Saving 70 VA	35	5
 **EV(Q-R-S-T)-1-3-6 DN 125 - DN 150** **(P.max 1-3-6 bar)**	24 Vdc	BO-2210	BO-2210 24 Vdc DN 100-125-150	CN-2001	YES	130 VA Energy Saving 40 VA	35	5
	24 V/50 Hz	BO-2215	BO-2215 24 Vac DN 100-125-150	CN-2011	YES	120 VA Energy Saving 35 VA	35	5
	110 V/50-60 Hz	BO-2220	BO-2220 110 Vac DN 100-125-150	CN-2021	YES	270 VA Energy Saving 70 VA	35	5
	230 V/50-60 Hz	BO-2230	BO-2230 230 Vac DN 100-125-150	CN-2031	YES	270 VA Energy Saving 70 VA	35	5

Producator

MADAS S.r.l.
Via Moratello, 5/6/7 - 37045
San Pietro di Legnago (Verona) Italy
Tel/Fax: 0039044223289 / 0039044227821
E-mail: commerciale@madas.it
website: www.madas.it

Importator:
GazPro Equipments srl
str.Pastorului nr.4, sector 2
Bucuresti, Romania
Tel.: 0722-745312; 0745040429
E-mail: gazproequipments@gmail.com
https://www.gazproequipments.ro

MADAS srl / GAZPRO EQUIPMENTS srl - TOATE DREPTURILE REZERVATE !
Nicio parte a acestui document nu poate fi reprodusa sub nicio forma (inclusiv copia fotostatica sau memorarea pe orice suport electronic) sau transmisa unui tert prin intermediul oricarui mijloc, chiar electronic, fara autorizarea scrisa a MADAS srl si / sau a GazPro Equipments srl