M16/RMO N.C. - M16/RM N.C.

P. max 0,5 - 6 bar

ELETTROVALVOLE A RIARMO MANUALE NORMALMENTE CHIUSE TIPO M16/RMO N.C. - M16/RM N.C.
NORMALLY-CLOSED MANUAL RESET SOLENOID VALVES TYPE M16/RMO N.C. - M16/RM N.C.
ELECTROVANNES NORMALEMENT FERMEES A REARMÊMENT MANUEL DE TYPE M16/RMO N.C. - M16/RM N.C.
ELECTROVALVE NORMAL INCHISE CU REARMARE MANUALA TIP M16/RMO N.C. - M16/RM N.C.

CE Ex II 3G - II 3D

MADAS-04

CE 0051
0497



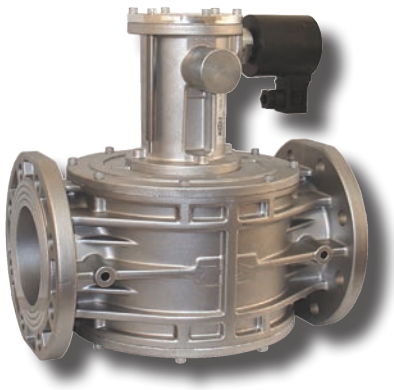







DESCRIZIONE

Questa elettrovalvola è costruita in modo tale da poter garantire l'intercettazione del gas sia per segnalazioni di pericolo inviate da rivelatori presenza gas (metano, gpl, ossido di carbonio e altri) o termostati di sicurezza, che per la mancanza di tensione in rete (black out).

Per una maggior sicurezza questa elettrovalvola può essere riarmata solo in presenza di tensione in rete e solo quando il rivelatore gas non dia segnalazioni di pericolo.

Alimentando semplicemente la bobina la valvola non apre. Bisogna agire manualmente sul meccanismo di riarmo (vedi paragrafo RIARMO MANUALE).

Omologazione CE secondo EN 161

Conforme Direttiva 2009/142/CE (Direttiva Gas)

Versioni a 6 bar conformi alla Direttiva 97/23/CE (Direttiva PED)

Conforme Direttiva 94/9/CE (Direttiva ATEX)

Conforme Direttiva 2004/108/CE (Compatibilità Elettromagnetica)

Conforme Direttiva 2006/95/CE (Bassa Tensione)

DESCRIPTION

This solenoid valve is made to guarantee the gas interception either for gas detector signals (methane, lpg, carbon monoxide and so on) and safety thermostats, or for an electric black out.

In order to be more reliable this solenoid valve can be reset only when electrically supplied and only if the gas detector doesn't send any danger signal.

Simply powering the coil does not open the valve. The reset mechanism has to be operated by hand (see MANUAL RESET).

EC certified according to EN 16

According to the 2009/142/EC Directive (Gas Directive)

6 bar versions According to the 97/23/EC Directive (PED Directive)

According to the 94/9/EC Directive (ATEX Directive)

According to the 2004/108/EC Directive (Electromagnetic Compatibility)

According to the 2006/95/EC Directive (Low Voltage)

DESCRIPTION

Cette électrovanne est construite de telle façon qu'elle garantie l'interception du gaz soit par des signalisations de danger envoyées par des révélateurs de gaz (méthane, gpl, oxyde de carbone et autres) ou par des thermostats de sécurité, que par le manque de tension en réseau (black out).

Pour une majeure sécurité cette électrovanne peut être réarmée seulement en présence de tension en réseau et seulement quand le révélateur de gaz ne donne pas de signalisations de danger.

En alimentant simplement la bobine, la vanne ne s'ouvre pas. Il faut agir manuellement sur le mécanisme de réarmement (voir paragraphe RÉARMEMENT MANUEL).

Homologation CE selon EN 161

Conforme à la Directive 2009/142/CE (Directive Gaz)

Versions 6 bar conformes à la Directive 97/23/CE (Directive PED)

Conforme à la Directive 94/9/CE (Directive ATEX)

Conforme à la Directive 2004/108/CE (Compatibilité électromagnétique)

Conforme à la Directive 2006/95/CE (Basse Tension)

DESCRIERE

Aceasta electrovalva este construita astfel incat sa poata garanta interceptarea gazului atat prin semnalele de pericol trimise de detectoarele prezenta gaz (metan, gpl, óxid de carbon si altele) sau termostate de siguranta, precum si pentru lipsa tensiunii de la retea (black out).

Pentru o siguranta majora aceasta electrovalva poate fi rearmata manual numai in prezenta tensiunii in retea si numai cand detectorul de gaz nu semnaleaza pericol.

Alimentand pur si simplu bobina, valva nu se deschide. Este necesar interventia manuala asupra mecanismului de rearmare (vezi paragraful REARMARE MANUALA).

Omologare CE conform EN 161

Conforme cu Directiva 2009/142/CE (Directiva Gaz)

Versiunile la 6 bar conforme cu Directiva 97/23/CE (Directiva PED)

Conforme cu Directiva 94/9/CE (Directiva ATEX)

Conforme cu Directiva 2004/108/CE (Compatibilitate Electromagnetica)

Conforme cu Directiva 2006/95/CE (Joasa Tensiune)

M16/RMO N.C. - M16/RM N.C.

P. max 0,5 - 6 bar

MADAS®

CARATTERISTICHE TECNICHE

- Impiego: gas non aggressivi delle 3 famiglie (gas secchi)
- Attacchi filettati Rp (corpi ottone): (DN 15 ÷ DN 25) secondo EN 10226
- Attacchi filettati Rp: (DN 20 ÷ DN 50) secondo EN 10226
- Attacchi flangiati PN 16: (DN 32 ÷ DN 300) secondo ISO 7005
- Su richiesta attacchi flangiati ANSI 150
- Tensione di alimentazione: 12 Vdc, 12 V/50 Hz, 24 Vdc, 24 V/50 Hz, 110 V/50 Hz, 230 V/50-60 Hz
- Tolleranza su tensione di alimentazione: -15% ... +10%
- Potenza assorbita: vedere tabella bobine e connettori
- Pressione max esercizio: 500 mbar o 6 bar (vedere etichetta prodotto)
- Temperatura ambiente: -20 ÷ +60 °C
- Temperatura superficiale max: 80 °C
- Grado di protezione: IP65
- Classe (DN 15 ÷ DN 200): A
- Classe (DN 300): B
- Gruppo: 2
- Tempo di chiusura: <1 s
- Organo filtrante:
  1. Su richiesta (rete metallica maglia ≤ 1mm²) su M16/RMO N.C. DN 15 ÷ 25;
  2. Rete metallica (maglia ≤ 1mm) su M16/RM N.C. DN 20 ÷ 50;
  3. Viledon 50µm su M16/RM N.C. DN 65 ÷ 100;
  4. Viledon 10µm su M16/RM N.C. DN 125 ÷ 150;
  5. DN 200 ÷ DN 300 senza filtro;
- Classe di filtrazione: G 2 (secondo EN 779)

Bobine: incapsulate in resina poliammidica caricata con fibre di vetro con attacco tipo DIN 43650; la classe di isolamento è la F (155°) ed il filo smaltato è in classe H (180°).

MATERIALI

- Alluminio pressofuso (UNI EN 1706)
- Ottone OT-58 (UNI EN 12164)
- Alluminio 11S (UNI 9002-5)
- Acciaio zincato, acciaio INOX 430 F e 303 (UNI EN 10088)
- Gomma antiolio NBR e Viton (UNI 7702)
- Viledon

TECHNICAL DATA

- Use: not aggressive gases of the 3 families (dry gases)
- Threaded connections Rp (brass body): (DN 15 ÷ DN 25) according to EN 10226
- Threaded connections Rp: (DN 20 ÷ DN 50) according to EN 10226
- Flanged connections PN 16: (DN 32 ÷ DN 300) according to ISO 7005
- On request ANSI 150 flanged connections
- Power supply voltage: 12 Vdc, 12 V/50 Hz, 24 Vdc, 24 V/50 Hz, 110 V/50 Hz, 230 V/50-60 Hz
- Power supply voltage tolerance: -15% ... +10%
- Power absorption: see table
- Max. working pressure: 500 mbar or 6 bar (see product label)
- Environment temperature: -20 ÷ +60 °C
- Max superficial temperature: 80 °C
- Protection degree: IP65
- Class (DN 15 ÷ DN 200): A
- Class (DN 300): B
- Group: 2
- Closing time: <1 s
- Filtration organ:
  1. On request (metal net with filtering surface ≤ 1mm²) on M16/RMO N.C. DN 15 ÷ 25;
  2. Metal net (filtering surface ≤ 1mm2) on M16/RM N.C. DN 20 ÷ 50;
  3. Viledon 50µm on M16/RM N.C. DN 65 ÷ 100;
  4. Viledon 10µm on M16/RM N.C. DN 125 ÷ 150;
  5. DN 200 ÷ DN 300 without filter.
- Filtration class: G 2 (according to EN 779)

Coils: poliammidic resin encapsulated with glass fibre, connection type DIN 43650; the insulation class is F (155°) and the enamelled copper wire class is H (180°).

MATERIALS

- Die-cast aluminium (UNI EN 1706)
- OT-58 brass (UNI EN 12164)
- 11S aluminium (UNI 9002-5)
- Galvanized steel, 430 F stainless steel and 303 (UNI EN 10088)
- NBR rubber and Viton (UNI 7702)
- Viledon

CARACTERISTIQUES TECHNIQUES

- Emploi: gaz non agressifs des trois familles (gaz secs)
- Fixations filetees Rp (corps en laiton): (DN 15 ÷ DN 25) selon EN 10226
- Fixations filetees Rp: (DN 20 ÷ DN 50) selon EN 10226
- Fixations bridees PN 16: (DN 32 ÷ DN 300) selon ISO 7005
- Sur demande fixations bridees ANSI 150
- Tension d'alimentation: 12 Vdc, 12 V/50 Hz, 24 Vdc, 24 V/50 Hz, 110 V/50 Hz, 230 V/50-60 Hz
- Tolérance sur tension d'alimentation: -15% ... +10%
- Puissance absorbée: voir tableau
- Pression maximale en exercice: 500 mbar ou 6 bar (voir étiquette du produit)
- Température ambiante: -20 ÷ +60 °C
- Température superficielle max: 80 °C
- Degré de protection: IP65
- Classe (DN 15 ÷ DN 200): A
- Classe (DN 300): B
- Groupe: 2
- Temps de fermeture: < 1 s
- Filtrage:
  1. Sur demande (réseau métallique avec la surface de filtration ≤ 1mm²) sur M16/RMO N.C. DN 15 ÷ 25;
  2. Réseau métallique (réseau ≤ 1mm) sur M16/RM N.C. DN 20 ÷ 50;
  3. Viledon 50µm sur M16/RM N.C. DN 65 ÷ 100;
  4. Viledon 10µm sur M16/RM N.C. DN 125 ÷ 150;
  5. DN 200 ÷ DN 300 sans filtre.
- Classe de filtrage: G 2 (selon EN 779)

Bobines: encapsulées dans de la résine polyamide contenant des fibres de verre avec fixations de type DIN 43650; la classe d'isolement est la F (155°) et le fil émaillé est en classe H (180°).

MATÉRIELS

- Alluminium fondé dans la masse (UNI EN 1706)
- Laiton OT-58 (UNI EN 12164)
- Alluminium 11S (UNI 9002-5)
- Acier zingué, acier INOX 430 F et 303 (UNI EN 10088)
- Caoutchou anti-huile NBR et Viton (UNI 7702)
- Viledon

CARACTERISTICI TEHNICE

- Utilizare: gaze din cele 3 familii (uscate si non agresive)
- Racorduri filetate Rp (corpo de alama): (DN 15 ÷ DN 25) conform EN 10226
- Racorduri filetate Rp: (DN 20 ÷ DN 50) según EN 10226
- Flanse PN 16: (DN 32 ÷ DN 300) conform ISO 7005
- La cerere flanse ANSI 150
- Tensiune de alimentare: 12 Vdc, 12 V/50 Hz, 24 Vdc, 24 V/50 Hz, 110 V/50 Hz, 230 V/50-60 Hz
- Toleranta tensiunii de alimentare: -15% ... +10%
- Putere absorbita: vezi tabelul
- Presiunea max. de lucru: 500 mbar sau 6 bar (vezi eticheta produsului)
- Temperatura ambientala: -20 ÷ +60 °C
- Temperatura maxima la suprafata: 80 °C
- Grad de protectie: IP65
- Clasa (DN 15 ÷ DN 200): A
- Clasa (DN 300): B
- Grupa: 2
- Timp de inchidere: <1 s
- Organ filtrant:
  1. La cerere (retea metalica cu supraf.filtranta ≤1mm²) la M16/RMO N.C. DN 15 ÷ 25;
  2. Retea metalica (supraf.filtranta ≤ 1mm²) la M16/RM N.C. DN 20 ÷ 50;
  3. Viledon 50µm la M16/RM N.C. DN 65 ÷ 100;
  4. Viledon 10µm la M16/RM N.C. DN 125 ÷ 150;
  5. DN 200 ÷ DN 300 fara filtru.
- Clasa de filtrare: G 2 (conform EN 779)

Bobine: capsulate in rasina poliamidica cu fibra de sticla, racorduri tip DIN 43650; clasa de izolatie este F (155°) si clasa cablului emailat este H (180°).

MATERIALE

- Aluminiu injectat la presiune (UNI EN 1706)
- Alama OT-58 (UNI EN 12164)
- Aluminiu 11S (UNI 9002-5)
- Otel inox 430 F si otel galvanizat 303 (UNI EN 10088)
- Cauciuc antiukei NBR si viton (UNI 7702)
- Viledon

GAZPRO equipments srl

fig.1

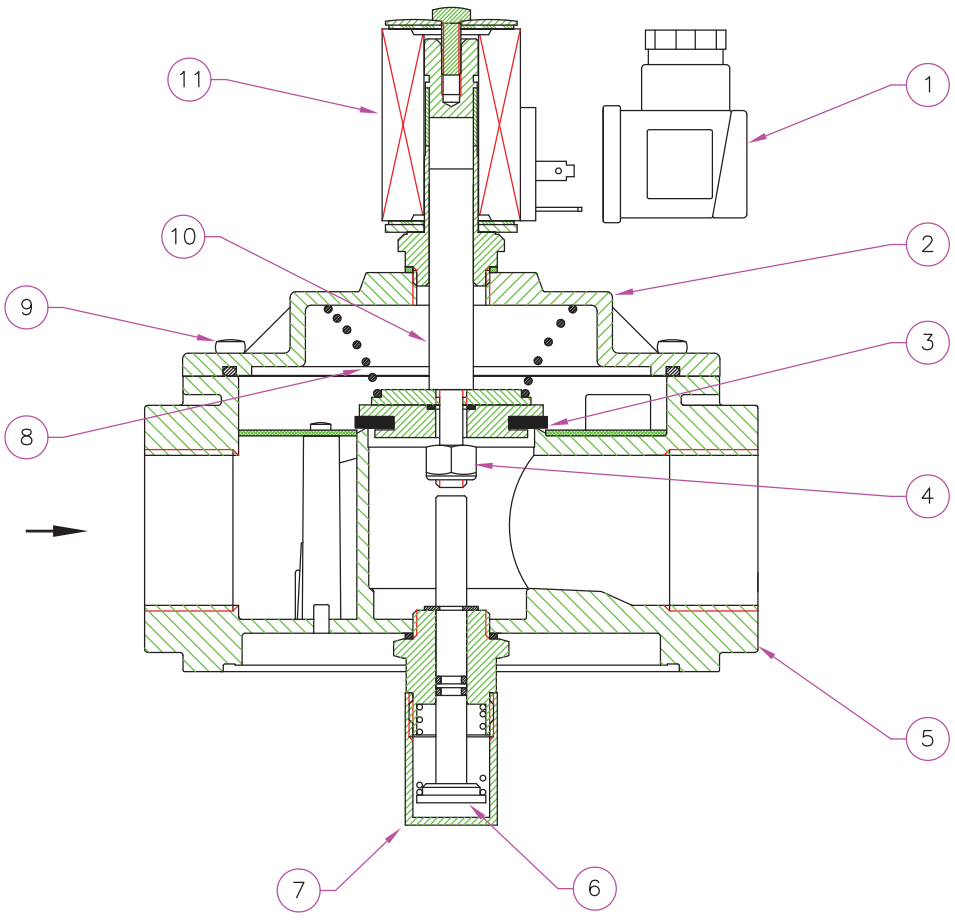

fig.1

1 - Connettore elettrico
2 - Coperchio
3 - Otturatore
4 - Dado autobloccante
5 - Corpo valvola
6 - Perno di riarmo
7 - Coperchio copri-riarmo
8 - Molla di chiusura
9 - Viti di fissaggio coperchio
10 - Nucleo mobile
11 - Bobina elettrica

fig.1

1 - Electrical connector
2 - Cover
3 - Obturator
4 - Self-blocking nut
5 - Body of the valve
6 - Reset pin
7 - Reset cover
8 - Closing spring
9 - Fixing cover screws
10 - Movable plunger
11 - Electrical coil

fig.1

1 - Connecteur électrique
2 - Couvercle
3 - Obturateur
4 - Boulon auto-bloquant
5 - Corps soupape
6 - Pivot de réarmêment
7 - Couvercle couvre-réarmêment
8 - Ressort de fermeture
9 - Vis de fixage couvercle
10 - Nucleo mobile
11 - Bobine électrique

fig.1

1 - Conector electric
2 - Capac
3 - Obturator
4 - Piulita autoblocanta
5 - Corp valva
6 - Pivot de rearmare
7 - Capac protectie-rearmare
8 - Arc de inchidere
9 - Suruburi de fixare capac
10 - Nucleu mobíl
11 - Bobina electrica







Attacchi Connections Fixations Racorduri		Voltaggio Voltage Voltage Voltaj	P. max = 500 mbar Codice Code Code Cod	P. max = 6 bar Codice Code Code Cod
Corpi in ottone - Brass body - Corps en Brass - Corp din alama	DN 15	12 Vdc	CO02C 001	CO02C0000 001
		12 V/50 Hz	CO02C 010	CO02C0000 010
		24 Vdc	CO02C 005	CO02C0000 005
		24 V/50 Hz	CO02C 003	CO02C0000 003
		110 V/50 Hz	CO02C 002	CO02C0000 002
		230 V/50-60 Hz	CO02C 008	CO02C0000 008
	DN 20	12 Vdc	CO03C 001	CO03C0000 001
		12 V/50 Hz	CO03C 010	CO03C0000 010
		24 Vdc	CO03C 005	CO03C0000 005
		24 V/50 Hz	CO03C 003	CO03C0000 003
		110 V/50 Hz	CO03C 002	CO03C0000 002
		230 V/50-60 Hz	CO03C 008	CO03C0000 008
	DN 25	12 Vdc	CO04C 001	CO04C0000 001
		12 V/50 Hz	CO04C 010	CO04C0000 010
		24 Vdc	CO04C 005	CO04C0000 005
		24 V/50 Hz	CO04C 003	CO04C0000 003
		110 V/50 Hz	CO04C 002	CO04C0000 002
		230 V/50-60 Hz	CO04C 008	CO04C0000 008
Corpi in alluminio - Aluminium body - Corps en Alluminium - Corp din Aluminiu	DN 20	12 Vdc	CM03C 001	CM03C0000 001
		12 V/50 Hz	CM03C 010	CM03C0000 010
		24 Vdc	CM03C 005	CM03C0000 005
		24 V/50 Hz	CM03C 003	CM03C0000 003
		110 V/50 Hz	CM03C 002	CM03C0000 002
		230 V/50-60 Hz	CM03C 008	CM03C0000 008
	DN 25	12 Vdc	CM04C 001	CM04C0000 001
		12 V/50 Hz	CM04C 010	CM04C0000 010
		24 Vdc	CM04C 005	CM04C0000 005
		24 V/50 Hz	CM04C 003	CM04C0000 003
		110 V/50 Hz	CM04C 002	CM04C0000 002
		230 V/50-60 Hz	CM04C 008	CM04C0000 008
	DN 32	12 Vdc	CM05C 001	CM05C0000 001
		12 V/50 Hz	CM05C 010	CM05C0000 010
		24 Vdc	CM05C 005	CM05C0000 005
		24 V/50 Hz	CM05C 003	CM05C0000 003
		110 V/50 Hz	CM05C 002	CM05C0000 002
		230 V/50-60 Hz	CM05C 008	CM05C0000 008
	DN 40	12 Vdc	CM06C 001	CM06C0000 001
		12 V/50 Hz	CM06C 010	CM06C0000 010
		24 Vdc	CM06C 005	CM06C0000 005
		24 V/50 Hz	CM06C 003	CM06C0000 003
		110 V/50 Hz	CM06C 002	CM06C0000 002
		230 V/50-60 Hz	CM06C 008	CM06C0000 008
	DN 50	12 Vdc	CM07C 001	CM07C0000 001
		12 V/50 Hz	CM07C 010	CM07C0000 010
		24 Vdc	CM07C 005	CM07C0000 005
		24 V/50 Hz	CM07C 003	CM07C0000 003
		110 V/50 Hz	CM07C 002	CM07C0000 002
		230 V/50-60 Hz	CM07C 008	CM07C0000 008

M16/RMO N.C. - M16/RM N.C.

P. max 0,5 - 6 bar

Versione con attacchi (DN 25 - DN 32 - DN 40 - DN 50) langiati - Versions (DN 25 - DN 32 - DN 40 - DN 50) with langed connections
Versions avec ixations (DN 25 - DN 32 - DN 40 - DN 50) bridees - Versiuni cu flanse (DN 25 - DN 32 - DN 40 - DN 50)



Attacchi Connections Fixations Racorduri	Voltaggio Voltage Voltage Voltaj	P. max = 500 mbar Codice Code Code Cod	P. max = 6 bar Codice Code Code Cod
DN 25	12 Vdc	CM25C 001	CM25C0000 001
	12 V/50 Hz	CM25C 010	CM25C0000 010
	24 Vdc	CM25C 005	CM25C0000 005
	24 V/50 Hz	CM25C 003	CM25C0000 003
	110 V/50 Hz	CM25C 002	CM25C0000 002
	230 V/50-60 Hz	CM25C 008	CM25C0000 008
DN 32	12 Vdc	CM32C 001	CM32C0000 001
	12 V/50 Hz	CM32C 010	CM32C0000 010
	24 Vdc	CM32C 005	CM32C0000 005
	24 V/50 Hz	CM32C 003	CM32C0000 003
	110 V/50 Hz	CM32C 002	CM32C0000 002
	230 V/50-60 Hz	CM32C 008	CM32C0000 008
DN 40	12 Vdc	CM40C 001	CM40C0000 001
	12 V/50 Hz	CM40C 010	CM40C0000 010
	24 Vdc	CM40C 005	CM40C0000 005
	24 V/50 Hz	CM40C 003	CM40C0000 003
	110 V/50 Hz	CM40C 002	CM40C0000 002
	230 V/50-60 Hz	CM40C 008	CM40C0000 008
DN 50	12 Vdc	CM50C 001	CM50C0000 001
	12 V/50 Hz	CM50C 010	CM50C0000 010
	24 Vdc	CM50C 005	CM50C0000 005
	24 V/50 Hz	CM50C 003	CM50C0000 003
	110 V/50 Hz	CM50C 002	CM50C0000 002
	230 V/50-60 Hz	CM50C 008	CM50C0000 008

Misure di ingombro in mm Overall dimensions in mm Mesures d'encombrement en mm Dimensiuni de gabarit in mm			Peso Netto Net Weight Poids Net Greutate Neta
attacchi connections ixations racorduri	A	B	Kg
DN 25	192	166	3,30
DN 32	230	225	3,45
DN 40	230	225	3,45
DN 50	230	225	3,50

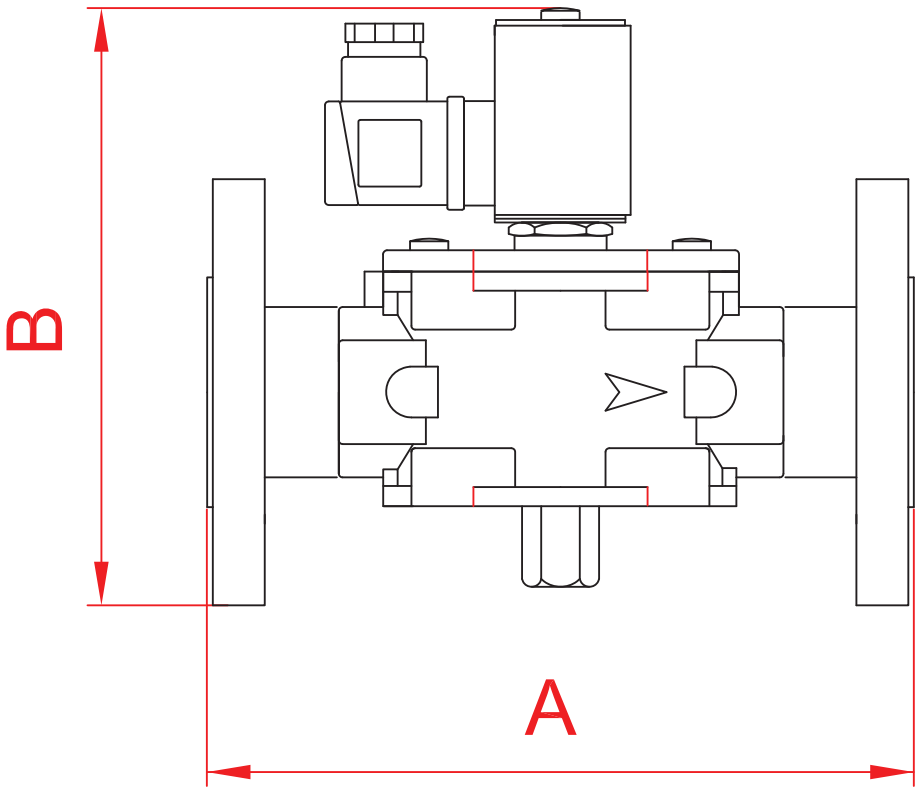

fig.2

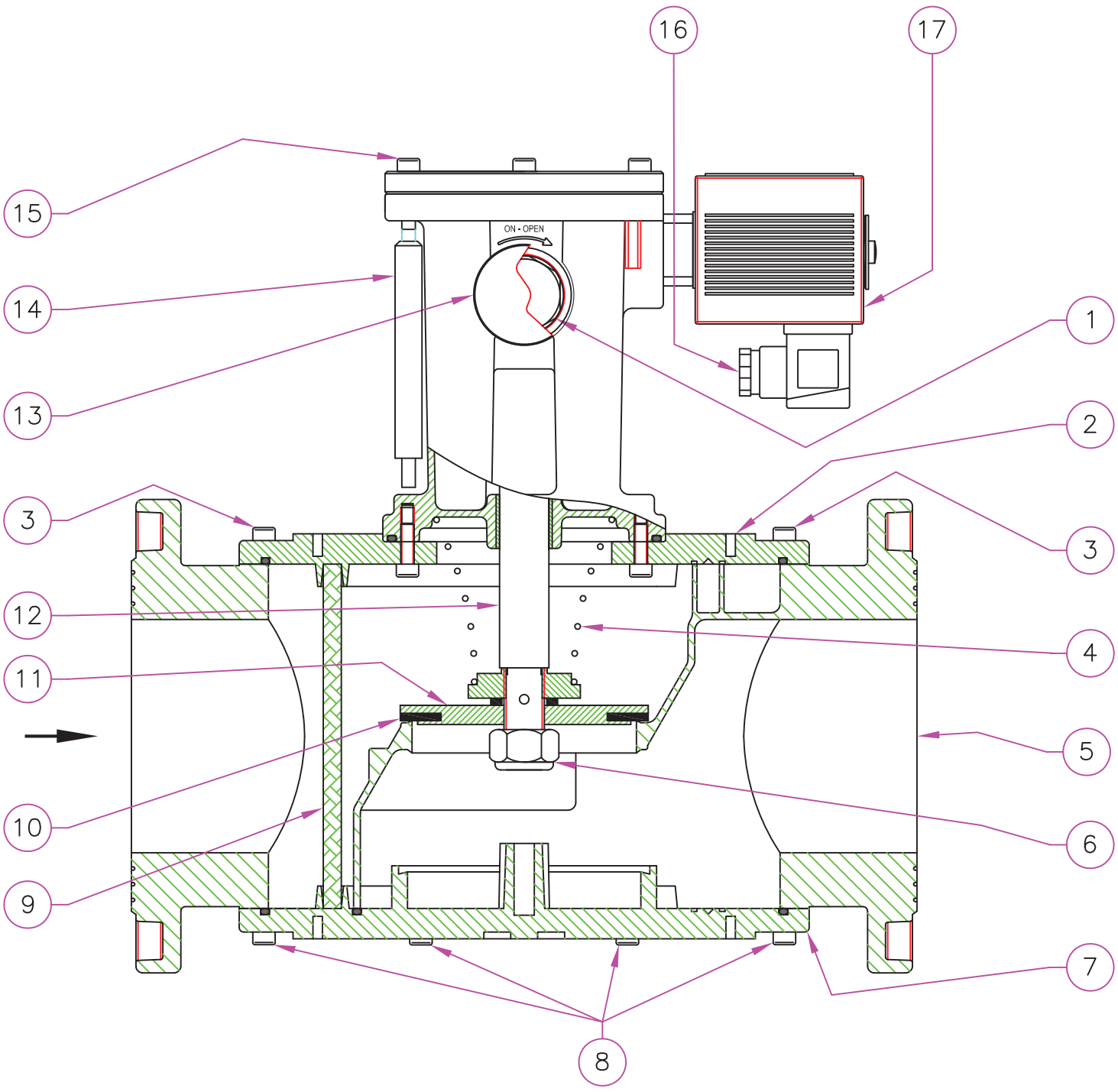

Attacchi Connections Fixations Racorduri	Voltaggio Voltage Voltage Voltaj	P. max = 500 mbar Codice Code Code Cod	P. max = 6 bar Codice Code Code Cod
DN 65	12 Vdc	CX08C 001	CX08C0000 001
	12 V/50 Hz	CX08C 010	CX08C0000 010
	24 Vdc	CX08C 005	CX08C0000 005
	24 V/50 Hz	CX08C 003	CX08C0000 003
	110 V/50 Hz	CX08C 002	CX08C0000 002
	230 V/50-60 Hz	CX08C 008	CX08C0000 008
DN 80	12 Vdc	CX09C 001	CX09C0000 001
	12 V/50 Hz	CX09C 010	CX09C0000 010
	24 Vdc	CX09C 005	CX09C0000 005
	24 V/50 Hz	CX09C 003	CX09C0000 003
	110 V/50 Hz	CX09C 002	CX09C0000 002
	230 V/50-60 Hz	CX09C 008	CX09C0000 008
DN 100	12 Vdc	CX10C 001	CX10C0000 001
	12 V/50 Hz	CX10C 010	CX10C0000 010
	24 Vdc	CX10C 005	CX10C0000 005
	24 V/50 Hz	CX10C 003	CX10C0000 003
	110 V/50 Hz	CX10C 002	CX10C0000 002
	230 V/50-60 Hz	CX10C 008	CX10C0000 008

fig.2

1 - Manopola di riarmo
2 - Coperchio
3 - Viti di fissaggio coperchio
4 - Molla di chiusura
5 - Corpo valvola
6 - Dado autobloccante
7 - Fondello
8 - Viti di fissaggio fondello
9 - Organo filtrante
10 - Rondella di tenuta
11 - Otturatore
12 - Perno centrale
13 - Coperchio copri-riarmo
14 - Perno di riarmo
15 - Vite di fissaggio perno di riarmo
16 - Connettore elettrico
17 - Bobina elettrica

fig.2

1 - Reset handgrip
2 - Cover
3 - Cover fixing screws
4 - Closing spring
5 - Body of the valve
6 - Self-blocking nut
7 - Bottom
8 - Bottom fixing screws
9 - Filtering organ
10 - Seal washer
11 - Obturator
12 - Central pin
13 - Reset Covet
14 - Reset pin
15 - Reset pin fixing screw
16 - Electrical connector
17 - Electrical coil

fig.2

1 - Manette de réarmêment
2 - Couvercle
3 - Vis de fixage couvercle
4 - Ressort de fermeture
5 - Corps soupape
6 - Boulon auto-bloquant
7 - Fond
8 - Vis de fixation du fond
9 - Composant filtrant
10 - Rondelle d'étanchéité
11 - Obturateur
12 - Pivot central
13 - Protection manette de réarmement
14 - Pivot de réarmement
15 - Vis de fixation du pivot de réarmement
16 - Connecteur électrique
17 - Bobine électrique

fig.2

1 - Maneta de rearmare
2 - Capac
3 - Suruburi de fixare capac
4 - Arc de inchidere
5 - Corp valva
6 - Piulita autoblocanta
7 - Baza
8 - Suruburi de fixare baza
9 - Element filtrant
10 - Disc de etanseitate
11 - Obturator
12 - Pivot central
13 - Capac protectie-rearmare
14 - Pivot de rearmare
15 - Suruburi de fixare pivot de rearmare
16 - Conector electric
17 - Bobina electrica

M16/RMO N.C. - M16/RM N.C.

P. max 0,5 - 6 bar

fig.3
(DN 125 - DN 150)

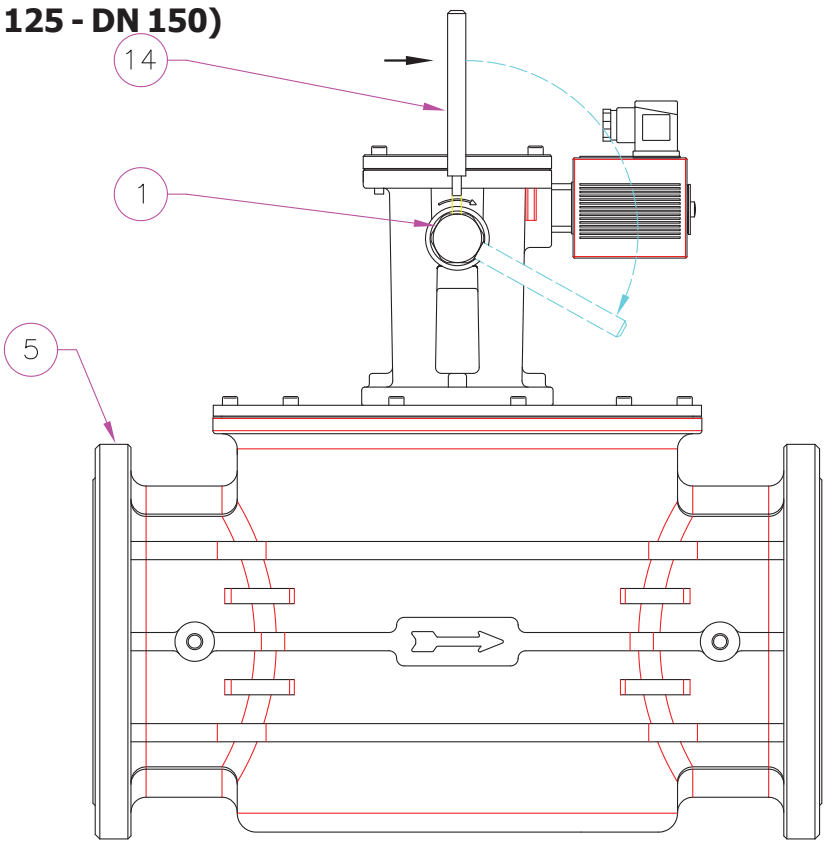

fig.4
(DN 300)

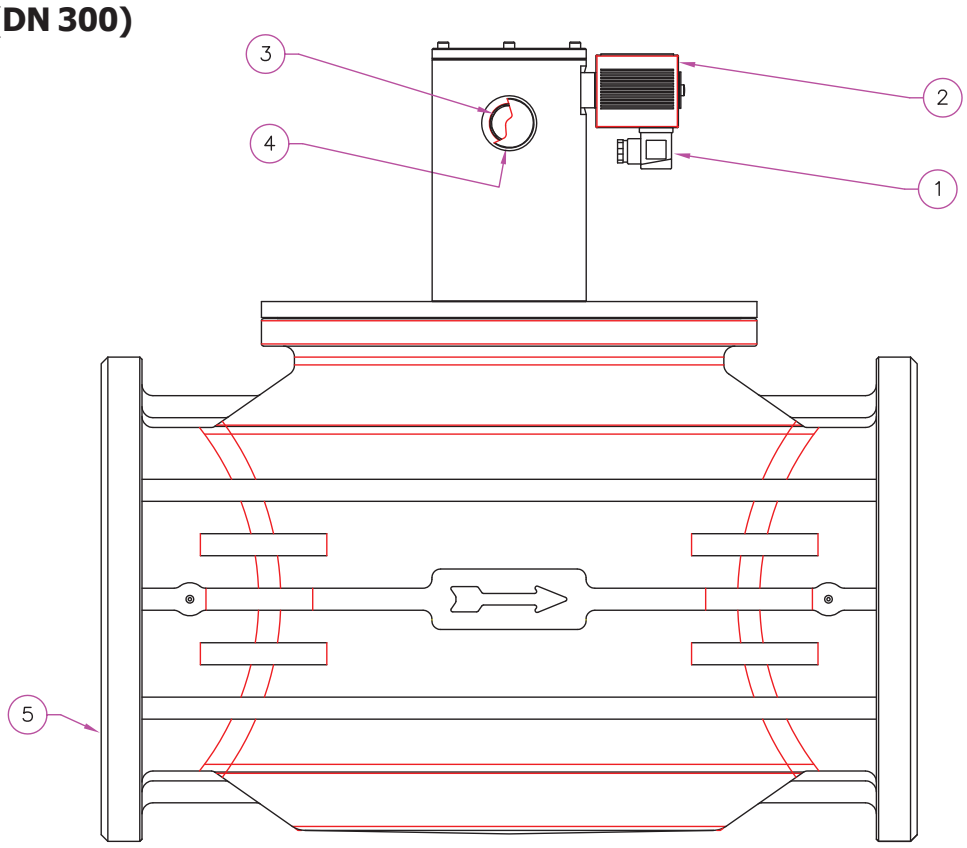

fig.3

1 - Manopola di riarmo
5 - Corpo valvola
14 - Perno di riarmo

fig.3

1 - Reset handgrip
5 - Body of the valve
14 - Reset pin

fig.4

1 - Connettore
2 - Bobina elettrica
3 - Manopola di riarmo
4 - Coperchio copri-riarmo
5 - Corpo in alluminio

fig.4

1 - Electrical connector
2 - Electrical coil
3 - Reset handle
4 - Reset cover
5 - Aluminium body

fig.3

1 - Manette de réarmêment
5 - Corps soupape
14 - Pivot de réarmement

fig.3

1 - Maneta de rearmare
5 - Corp valva
14 - Pivot de rearmare

fig.4

1 - Connecteur électrique
2 - Bobine électrique
3 - Manette de réarmêment
4 - Couvercle couvre-réarmêment
5 - Corps soupape

fig.4

1 - Conector electric
2 - Bobina electrica
3 - Maneta de rearmare
4 - Capac cubre-rearme
5 - Corp valva





Attacchi Connections Fixations Racorduri	Voltaggio Voltage Voltage Voltaj	P. max = 500 mbar Codice Code Code Cod	P. max = 6 bar Codice Code Code Cod
DN 125	12 Vdc	CX11C 001	CX11C0000 001
	12 V/50 Hz	CX11C 010	CX11C0000 010
	24 Vdc	CX11C 005	CX11C0000 005
	24 V/50 Hz	CX11C 003	CX11C0000 003
	110 V/50 Hz	CX11C 002	CX11C0000 002
	230 V/50-60 Hz	CX11C 008	CX11C0000 008
DN 150	12 Vdc	CX12C 001	CX12C0000 001
	12 V/50 Hz	CX12C 010	CX12C0000 010
	24 Vdc	CX12C 005	CX12C0000 005
	24 V/50 Hz	CX12C 003	CX12C0000 003
	110 V/50 Hz	CX12C 002	CX12C0000 002
	230 V/50-60 Hz	CX12C 008	CX12C0000 008
DN 200	12 Vdc	CX13C 001	CX13C0000 001
	12 V/50 Hz	CX13C 010	CX13C0000 010
	24 Vdc	CX13C 005	CX13C0000 005
	24 V/50 Hz	CX13C 003	CX13C0000 003
	110 V/50 Hz	CX13C 002	CX13C0000 002
	230 V/50-60 Hz	CX13C 008	CX13C0000 008
DN 300	12 Vdc	CX15C 001	CX15C0000 001
	12 V/50 Hz	CX15C 010	CX15C0000 010
	24 Vdc	CX15C 005	CX15C0000 005
	24 V/50 Hz	CX15C 003	CX15C0000 003
	110 V/50 Hz	CX15C 002	CX15C0000 002
	230 V/50-60 Hz	CX15C 008	CX15C0000 008

M16/RMO N.C. - M16/RM N.C.

P. max 0,5 - 6 bar

Diagramma perdite di carico - Capacity diagram - Diagramme pertes de charge - Diagrama pierdere de presiune

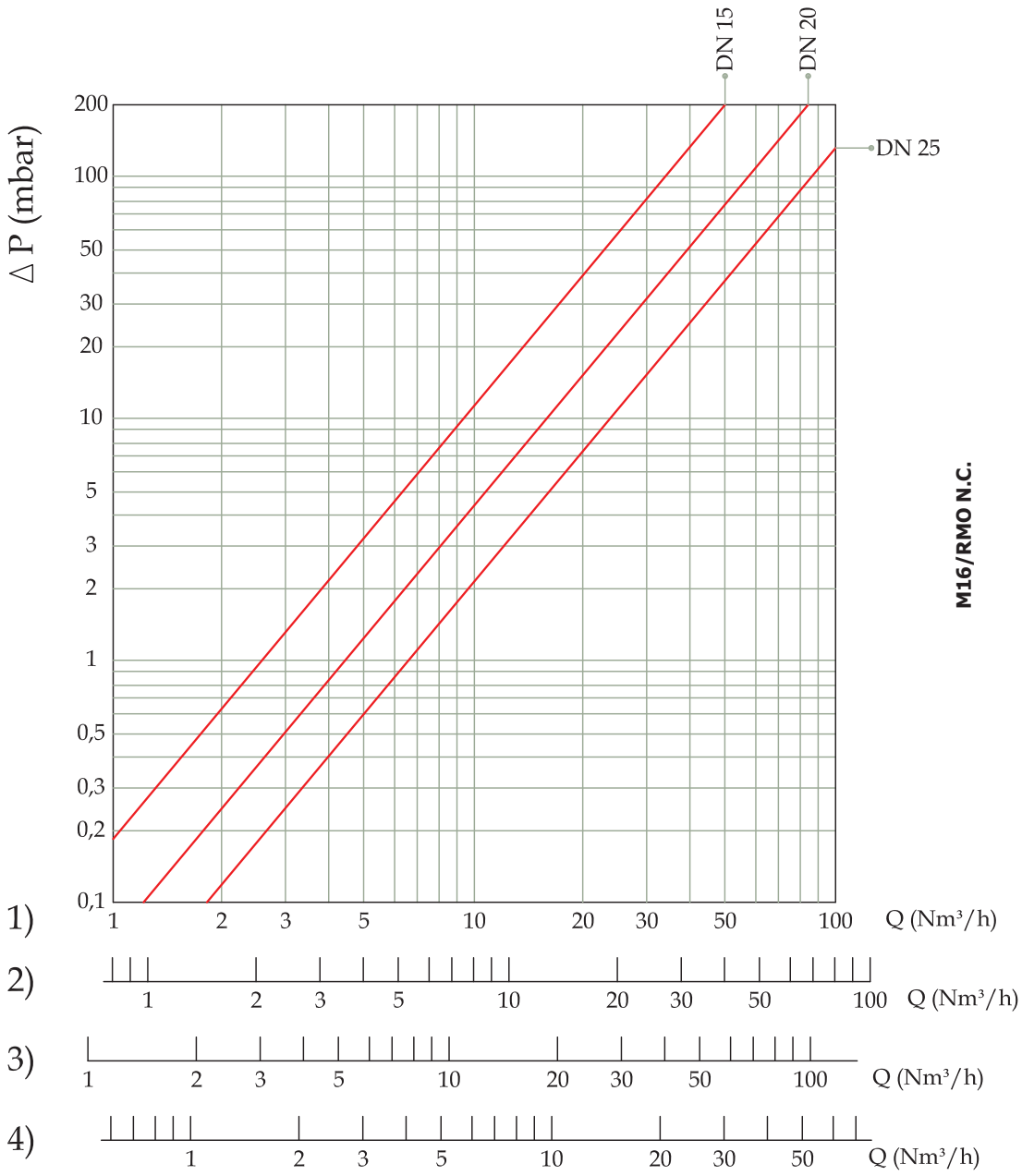

1) metano
2) aria
3) gas di città
4) gpl

1) methane
2) air
3) town gas
4) lpg

1) méthane
2) air
3) gaz de ville
4) gaz liquide

1) metan
2) aer
3) gaz de oras
4) gpl

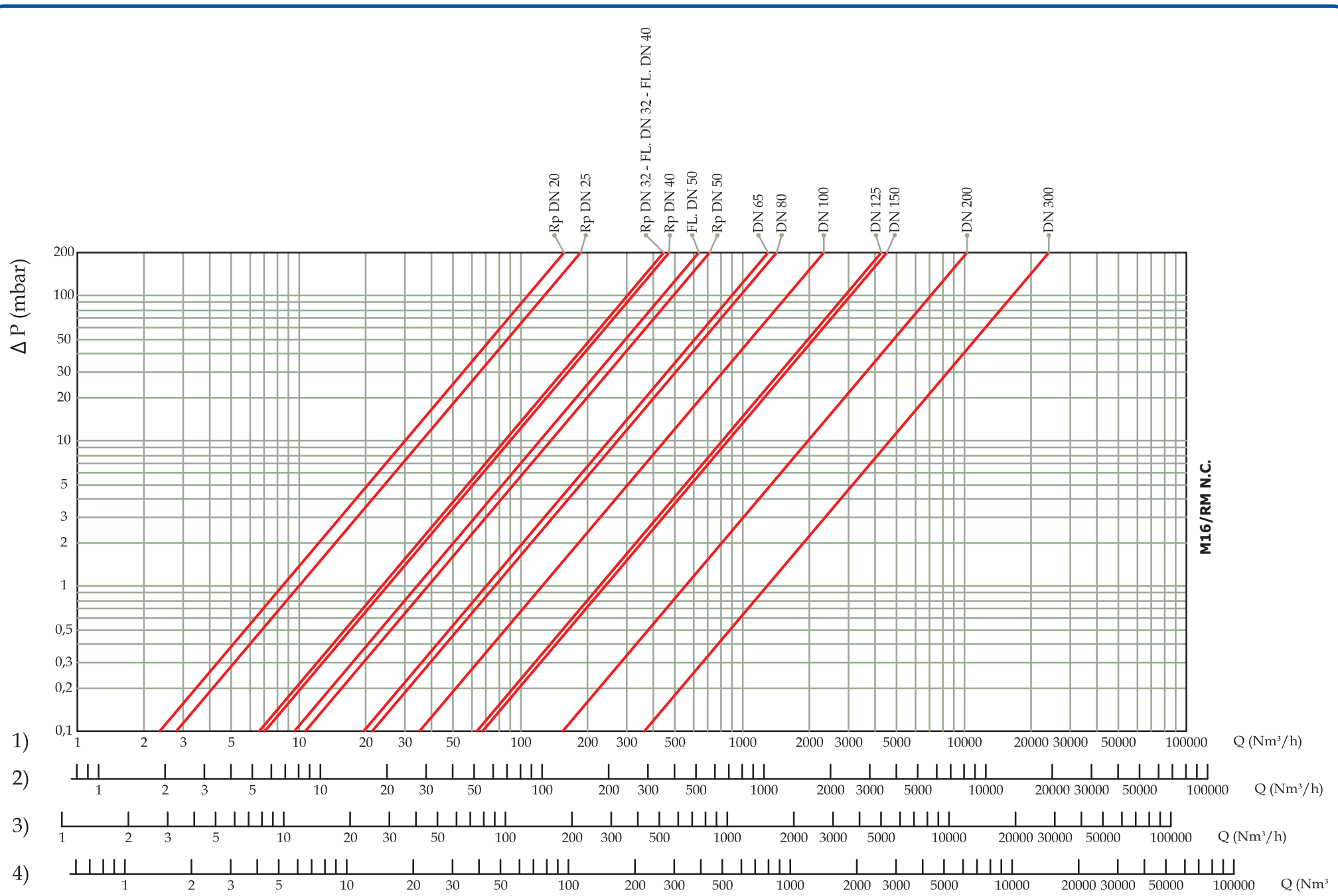

M16/RMO N.C. - M16/RM N.C.

P. max 0,5 - 6 bar

Dimensioni di ingombro in mm Overall dimensions in mm Mesures d'encombrement en mm Dimensiuni de gabarit in mm					
Attacchi Connections Fixations Racorduri	**A**	**B**		**Peso Netto (Kg) Net Weight (Kg) Poids Net (Kg) Greutate Neta (Kg)**	
DN 15*	66	133		0,66	
DN 20*	66	133		0,58	
DN 25*	82	141		0,85	
DN 20	120	155 **	159 ***	0,95 **	1,04 ***
DN 25	120	155 **	159 ***	0,95 **	1,04 ***
DN 32	160	215		2,00	
DN 40	160	215		2,00	
DN 50	160	246		2,35	
DN 65	290	355		9,80	
DN 80	310	363		10,20	
DN 100	350	363		14,40 **	18,60 ***
DN 125	480	460 **	465 ***	30,00 **	33,20 ***
DN 150	480	465 **	470 ***	29,60 **	32,80 ***
DN 200	600	540		62,00	
DN 300	737	730		106,20	

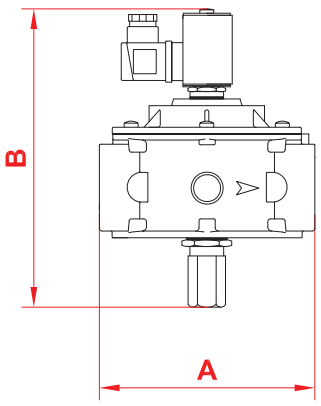

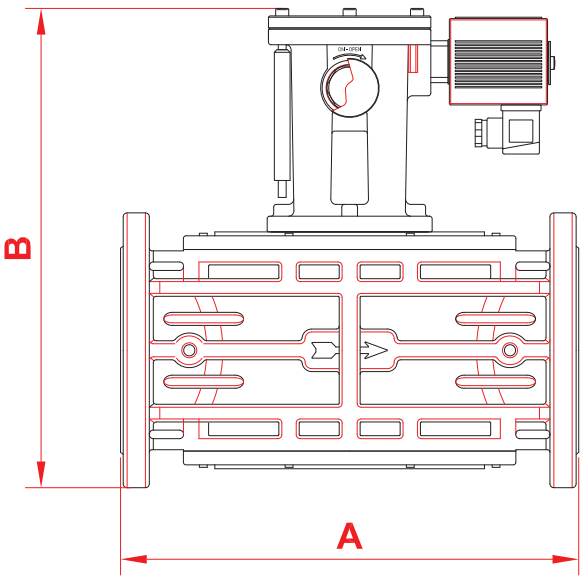

* = corpi in ottone M16/RMO N.C.
M16/RMO N.C. brass body
corps en laiton M16/RMO N.C.
corp din alama M16/RMO N.C.

** = P.max 500 mbar

*** = P.max 6 bar

INSTALLAZIONE

L'elettrovalvola è conforme alla Direttiva 94/9/CE (denominata Direttiva ATEX 100 a) come apparecchio del gruppo II, categoria 3G e come apparecchio del gruppo II, categoria 3D; come tale è idonea per essere installata nelle zone 2 e 22 come classificate nell'allegato I alla Direttiva 99/92/CE.

L'elettrovalvola non è idonea per l'utilizzo nelle zone 1 e 21 e, a maggior ragione, nelle zone 0 e 20 come definite nella già citata Direttiva 99/92/CE.

Per determinare la qualifica e l'estensione delle zone pericolose si veda la norma EN 60079-10.

L'apparecchio, se installato e sottoposto a manutenzione nel pieno rispetto di tutte le condizioni e istruzioni tecniche riportate nel presente documento, non costituisce fonte di pericoli specifici: in particolare, in condizioni di normale funzionamento, non è prevista, da parte dell'elettrovalvola, l'emissione in atmosfera di sostanza infiammabile con modalità tali da originare un'atmosfera esplosiva.

Si raccomanda di leggere attentamente il foglio di istruzioni a corredo di ogni prodotto.

ATTENZIONE: le operazioni di installazione/cablaggio/manutenzione devono essere eseguite da personale qualificato

- E' necessario chiudere il gas prima dell'installazione.
- Verificare che la pressione di linea **NON SIA SUPERIORE** alla pressione massima dichiarata sull'etichetta del prodotto.
- Normalmente si installano a monte degli organi di regolazione e devono essere installate con la freccia (indicata sul corpo dell'apparecchio) rivolta verso l'utenza.
- Possono essere installate anche in posizione verticale senza che ne venga pregiudicato il corretto funzionamento (eccetto DN 300). Non possono essere posizionate capovolte (con la bobina rivolta verso il basso).
- Durante l'installazione evitare che detriti o residui metallici penetrino all'interno dell'apparecchio.

INSTALLATION

The solenoid valve is According to the Directive 94/9/CE (said Directive ATEX 100 a) as device of group II, category 3G and as device of group II, category 3D; for this reason it is suitable to be installed in the zones 2 and 22 as classified in the attachment I to the Directive 99/92/EC.

The solenoid valve is not suitable to be used in zones 1 and 21 and, all the more so, in zones 0 and 20 as classified in the already said Directive 99/92/EC.

To determine the qualification and the extension of the dangerous zones, see the norm EN 60079-10.

The device, if installed and serviced respecting all the conditions and the technical instructions of this document, is not source of specific dangers: in particular, during the normal working, is not forecast, by the solenoid valve, the emission in the atmosphere of inflammable substance in way to cause an explosive atmosphere.

It is always important to read carefully the instruction sheet of each product.

WARNING: all installation/wiring/maintenance work must be carried out by skilled staff.

- The gas supply must be shut off before installation.
- Check that the line pressure **DOES NOT EXCEED** the maximum pressure stated on the product label.
- They are normally installed upstream of the regulator devices and must be installed with the arrow (on the body of the device) facing towards the user appliance.
- They will function equally effectively if installed vertical (except DN 300). They must not be installed upside down (with the coil underneath).
- During installation take care not to allow debris or scraps of metal to enter the device.

INSTALLATION

L'électrovanne est conforme à la Directive 94/9/CE (appelée Directive ATEX 100 a) comme appareil du groupe II, catégorie 3G et comme appareil du groupe II, catégorie 3D; comme telle elle peut être installée dans les zones 2 et 22, comme classée dans l'annexe I de la Directive 99/92/CE.

L'électrovanne n'est pas adaptée pour l'utilisation dans les zones 1 et 21 et, encore moins, dans les zones 0 et 20 comme définies dans la Directive 99/92/CE déjà citée.

Pour déterminer la qualification et l'extension des zones dangereuses, se reporter à la norme EN 60079-10.

L'appareil, s'il est installé et soumis à l'entretien en respectant toutes les conditions et les instructions techniques reportées dans ce document, ne constitue pas une source de dangers spécifiques: en particulier, dans des conditions de fonctionnement normal, il n'est pas prévu que l'électrovanne émette dans l'atmosphère des substances inflammables qui pourraient provoquer une atmosphère explosible.

Lire attentivement les instructions pour chaque produit.

ATTENTION: les opérations d'installation/câblage/entretien doivent être exécutées par du personnel qualifié

- Fermer le gaz avant l'installation.
- Vérifier que la pression de ligne **NE SOIT PAS SUPÉRIEURE** à la pression maximum déclarée sur l'étiquette du produit.
- Normalement on les installe en amont des organes de réglage et avec la flèche (indiquée sur le corps de l'appareil) tournée vers l'appareil.
- Elles peuvent aussi être installées en position verticale sans que cela empêche leur fonctionnement correct (sauf DN 300). Elles ne peuvent pas être positionnées retournées (avec la bobine tournée vers le bas).
- Pendant l'installation, éviter que des détritus ou des résidus métalliques pénètrent dans l'appareil.

INSTALAREA

Electrovalva este conforma cu Directiva 94/9/CE (denumita Directiva ATEX 100 a) ca aparat din grupa II, categoria 3G si ca aparat din grupa II, categoría 3D; ca atare, rezulta ce este adecvata pentru instalarea in zonele 2 si 22, asa cum sunt clasificate in anexa I a Directivei 99/92/CE.

Electrovalva nu este adecvata pentru utilizarea in zonele 1 si 21 si, cu atat mai mjult, in zonele 0 si 20, asa cum sunt definite in deja citata Directiva 99/92/CE

Pentru a determina calificarea si extensia zonelor periculoase, vezi norma EN 60079-10.

Aparatul, daca este instalat si supus la intretinere respectand intocmai toate conditiile si instructiunile tehnice aratate in documentul prezent, nu constituie sursa de pericole specifice: concret, in conditii normale de functionare, electrovalva nu provoaca emisii in atmosfera de substante inflamabile cu posibilitatea de a provoca astfel explozii.

Se recomanda citirea cu atentie a manualului cu instructiuni furnizat impreuna cu fiecare produs.

ATENTIE: operatiunile de instalare, cablare si intretinere trebuie sa fie efectuate numai de catre personal calificat.

- Inainte de a incepe operatiunile de instalare este necesar sa inchideti gazul.
- Verificati ca presiunea din amonte sa **NU FIE SUPERIOARA** presiunii maxime indicata pe eticheta produsului.
- Normal trebuie sa fie instalate inaintea dispozitivelor de reglare, care au sageata (aceasta este indicata pe corpul aparatului) indreptata catre utilizator.
- Pot fi instalate chiar si in pozitie verticala, fara sa fie prejudiciata corecta functionare (exceptie DN300). Nu trebuie pozitionate cu capul in jos (cu bobina orientata catre in jos).
- In timpul instalarii fiti atent si evitati patrunderea resturilor sau rezidurilor metalice in interiorul aparatului.

M16/RMO N.C. - M16/RM N.C.

P. max 0,5 - 6 bar

- Se l'apparecchio è filettato verificare che la lunghezza del filetto della tubazione non sia eccessiva per non danneggiare il corpo dell'apparecchio in fase di avvitamento. Non usare la bobina come leva per l'avvitamento ma servirsi dell'apposito utensile.
- Se l'apparecchio è flangiato verificare che le controflange di ingresso e uscita siano perfettamente parallele per evitare di sottoporre il corpo a inutili sforzi meccanici, calcolare inoltre lo spazio per l'inserimento della guarnizione di tenuta. Se a guarnizioni inserite lo spazio rimanente è eccessivo non cercare di colmarlo stringendo eccessivamente i bulloni dell'apparecchio.
- In ogni caso dopo l'installazione verificare la tenuta dell'impianto.

- If the device is threaded check that the pipeline thread is not too long; overlong threads may damage the body of the device when screwed into place. Do not use the coil for leverage when screwing into position; use the appropriate tool.
- If the device is flanged check that the inlet and outlet counterflanges are perfectly parallel to avoid unnecessary mechanical stresses on the body of the device. Also calculate the space needed to fit the seal. If the gap left after the seal is fitted is too wide, do not try to close it by over-tightening the device's bolts.
- Always check that the system is gas-tight after installation

- Si l'appareil est fileté, vérifier que le filet de la tuyauterie ne soit pas trop long pour ne pas endommager le corps de l'appareil lors du vissage. Ne pas utiliser la bobine comme levier pour le vissage mais se servir de l'outil approprié.
- Si l'appareil est bridé, vérifier que les contre-brides d'entrée et de sortie soient parfaitement parallèles pour éviter de soumettre le corps à des efforts mécaniques inutiles; par ailleurs, calculer l'espace pour l'introduction du joint d'étanchéité. Si, lorsque les joints sont introduits, l'espace restant est excessif, ne pas essayer de le combler en serrant trop fort les boulons de l'appareil.
- De toute façon, après l'installation vérifier l'étanchéité de l'installation.

- In cazul in care electrovanaeste instalata prin infiletare verificati ca lungimea filetului tevii sa nu fie excesiv pentru a provoca daune corpului dispozitivului in timpul montajului. Bobina **nu trebuie utilizata** ca parghie pentru insurubare: utilizati numai ustensile special destinate.
- In cazul in care electrovana este instalata cu flanse, este necesar sa controlati ca, contra-flansele de intrare si de iesire sa fie perfect paralele pentru a evita supunerea corpului la forte mecanice inutile. Calculati deasemenea spatiul pentru introducerea garniturilor de etansare. Daca dupa introducerea garniturilor spatiul ramas este excesiv, nu incercati sa-l reduceti prin strangerea excesiva a buloanelor aparatului.
- In orice caz dupa instalarea dispozitivului verificati etanseitatea instalatiei.

ESEMPIO DI INSTALLAZIONE

1. **Elettrovalvola a riarmo manuale M16/RM N.C.**
2. Valvola a strappo SM
3. Filtroregolatore FRG/2MC
4. Manometro
5. Rivelatore gas
6. Leva comando a distanza valvola a strappo SM

EXAMPLE OF INSTALLATION

1. **M16/RM N.C. manual reset solenoid valve**
2. SM series jerk handle ON/OFF valve
3. FRG/2MC series filter pressure regulator
4. Manometer
5. Gas detector
6. Lever for remote SM ON/OFF valve control

EXEMPLE D'INSTALLATION

1. **Electrovanne à réarmêment manuel M16/RM N.C.**
2. Soupape à déchirement SM
3. Filtre régulateur FRG/2MC
4. Manomètre
5. Révélateur de gaz
6. Levier de commande à distance soupape à déchirement SM

EXEMPLU DE INSTALARE

1. **Electrovalva cu rearmare manuala M16/RM N.C.**
2. Valva de inchidere SM
3. Filtru-Regulator FRG/2MC
4. Manometru
5. Detector de gaz
6. Maneta de comanda de la distanta a valvei de inchidere SM

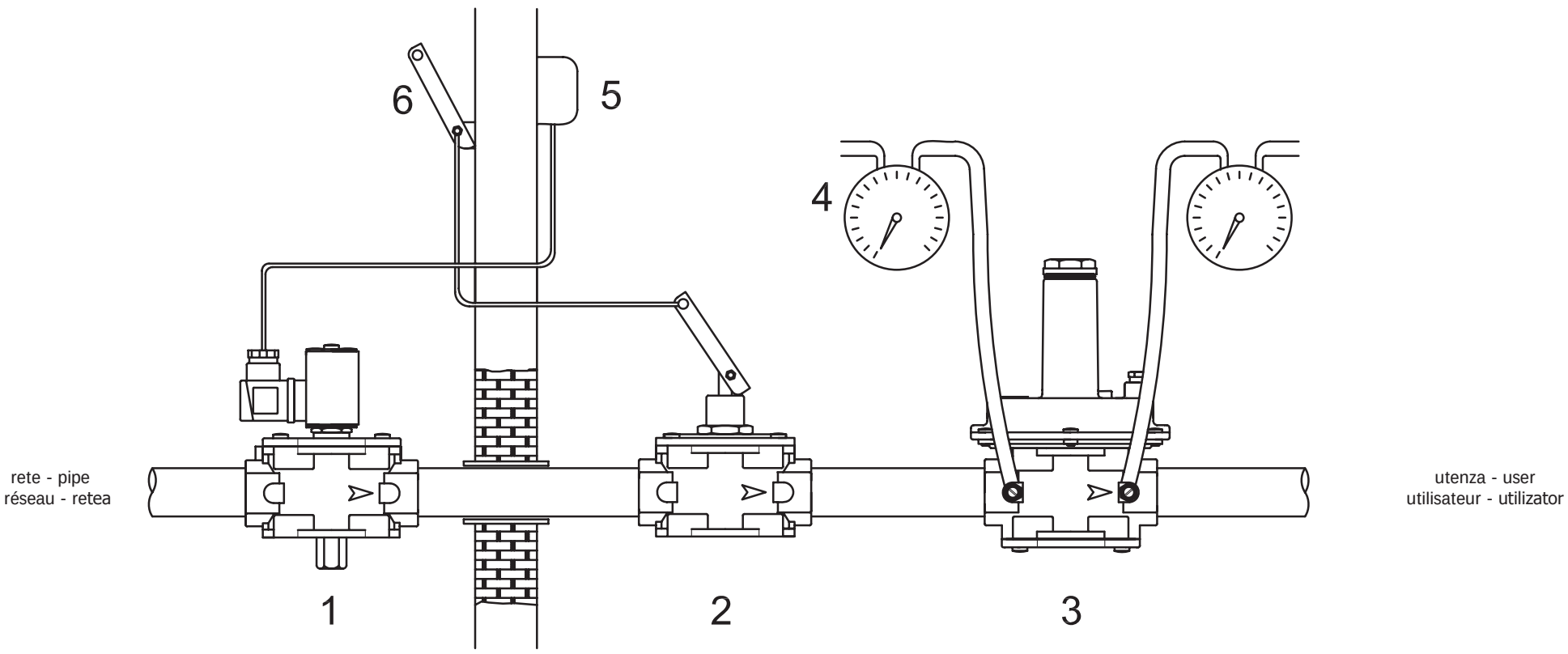

COLLEGAMENTI ELETTRICI

- Prima di effettuare connessioni elettriche verificare che la tensione di rete corrisponda con la tensione di alimentazione indicata sull'etichetta del prodotto.
- Scollegare l'alimentazione prima di procedere al cablaggio.
- Cablare il connettore con cavo tipo H05RN-F 3X0,75mm², Ø esterno da 6,2 a 8,1 mm avendo cura di assicurare il grado IP65 del prodotto.
- Nel cablare il connettore usare gli appositi terminali per cavi.
- Collegare all'alimentazione i morsetti 1 e 2 e il cavo di terra al morsetto ⏚ .

ELECTRICAL CONNECTIONS

- Before making electrical connections, check that the mains voltage is the same as the power supply voltage stated on the product label.
- Disconnect the power supply before wiring.
- Wire the connector with H05RN-F 3X0,75mm² cable outside Ø from 6,2 a 8,1 mm, taking care to ensure that the device has IP65 protection.
- Use the cable terminals when wiring the connector.
- Connect the power supply to terminals 1 and 2 and the ground wire to terminal ⏚ .

BRANCHEMENTS ELÉCTRICAS

- Avant d'effectuer les connexions électriques, vérifier que la tension de réseau corresponde avec la tension d'alimentation indiquée sur l'étiquette du produit.
- Avant le câblage, interrompre l'alimentation.
- Câbler le connecteur avec un câble typeH 05RN-F 3X0,75mm², Ø extérieur de 6,2 à 8,1mm en ayant soin d'assurer le degré IP65 du produit.
- Pour câbler le connecteur, utiliser les bornes spéciales pour câbles.
- Connecter à l'alimentation les bornes 1 et 2 et le câble de terre à la borne ⏚ .

LEGATURI ELECTRICE

- Inainte de a efectua legaturile electrice controlati ca tensiunea din retea sa corespunda tensiunii de alimentare indicata pe eticheta produsului.
- Deconectati alimentarea inainte de a efectua cablarea.
- Cablati conectorul cu cablu de tip H05RNF 3X0,75 mm², Ø extern intre 6,2 si 8,1 mm, fiind atent s a asigurati gradul de protectie IP65 al produsului.
- La cablarea conectorului utilizati terminalele respective pentru cabluri.
- Conectati alimentarea la bornele 1 si 2 iar cablul de impamantare la borna ⏚ .

M16/RMO N.C. - M16/RM N.C.

P. max 0,5 - 6 bar

La bobina è idonea anche per alimentazione permanente. E' consigliabile evitare il contatto a mani nude con la bobina dopo un alimentazione elettrica continua superiore a 20 minuti.

In caso di manutenzione aspettare il raffreddamento della bobina o eventualmente usare idonee protezioni.

RIARMO MANUALE

Per riarmare l'elettrovalvola, assicurarsi di essere in presenza di tensione e svitare completamente l'eventuale coperchietto di protezione.

DN 15 ÷ DN 50 (vedere fig. 1): premere a fondo il perno di riarmo (**6**) e attendere qualche istante che si verifichi l'equilibrio di pressione tra monte e valle della valvola fino ad avvenuto aggancio.
Riavvitare nella posizione originale il coperchietto di protezione ed eventualmente sigillarlo in quella posizione.

DN 65 ÷ DN 150: (vedi fig. 2 e 3) svitare il perno di riarmo (**14**) dalla vite di fissaggio (**15**). Inserire l'estremità non filettata del perno (**14**) nell'apposto foro della manopola (**1**). Ruotare leggermente in senso orario la manopola di riarmo (**1**) e attendere qualche istante che si verifichi l'equilibrio di pressione tra monte e valle della valvola.
Successivamente ruotare fino a fine corsa sempre in senso orario la manopola di riarmo (**1**) fino ad avvenuto aggancio riavvitare nella posizione originale il coperchietto di protezione ed eventualmente sigillarlo in quella posizione.
A operazione terminata, riavvitare il perno (**14**) nelle posizione originale.
In alternativa al perno di riarmo (**14**) si può utilizzare una chiave commerciale da 32 mm.
Riavvitare nella posizione originale il coperchietto di protezione ed eventualmente sigillarlo in quella posizione.

DN 200 - 300: (vedi fig. 4) ruotare leggermente in senso orario, con una chiave commerciale da 32 mm, la manopola di riarmo (**3**) e attendere qualche istante che si verifichi l'equilibrio di pressione tra monte e valle della valvola. Successivamente ruotare fino a fine corsa, sempre in senso orario, la manopola di riarmo (**3**) fino ad avvenuto aggancio.

Riavvitare nella posizione originale il coperchietto di protezione ed eventualmente sigillarlo in quella posizione.

MANUTENZIONE

In ogni caso prima di effettuare verifiche interne accertarsi che:
- l'apparecchio non sia alimentato elettricamente
- all'interno dell'apparecchio non vi sia gas in pressione

DN 15 ÷ DN 50 (vedere fig. 1): con un cacciavite svitare le viti di fissaggio (**9**) e con molta attenzione sfilare il coperchio (**2**) dal corpo valvola (**5**), quindi controllare l'otturatore e se necessario sostituire l'organo di tenuta in gomma (**3**). Successivamente pulire o soffiare il filtro (**18**) o se necessario sostituirlo (per il posizionamento vedere fig. 5); quindi procedere al montaggio facendo a ritroso l'operazione di smontaggio.

DN 65 ÷ DN 300 (vedere fig. 2): con un cacciavite svitare le viti di fissaggio (**3**) e con molta attenzione sfilare il coperchio (**2**) dal corpo valvola (**5**), quindi controllare l'otturatore (**11**) e se necessario sostituire l'organo di tenuta in gomma (**10**).
Successivamente pulire o soffiare il filtro (**9**) (eccetto DN 200÷DN 300) o se necessario sostituirlo (per il posizionamento vedere fig. 5 e 6); quindi procedere al montaggio facendo a ritroso l'operazione di smontaggio.

Le suddette operazioni devono essere eseguite esclusivamente da tecnici qualificati

The coil is also suitable for permanent power supply. The coil should not be touched with bare hands after it has been continuously powered for more than 20 minutes.

Before maintenance work, wait for the coil to cool or use suitable protective equipment.

MANUAL RESET

To reset the solenoid valve, pay attention there is tension and unscrew completely the possible protective small cap.

DN 15 ÷ DN 50 (see fig. 1): push the reset handgrip (**6**) and wait for an istant the balance between the inlet and outlet pressure of the valve up to the hooking.

Rescrew in the original position the protective small cap and possibly seal it in that position.

DN 65 ÷ DN 150: (see fig. 2 and 3) unscrew the reset pin (**14**) from its fixing screw (**15**). Put the unthreaded side of the pin (**14**) in the special handgrip (**1**) hole. Turn slightly clockwise the reset handgrip (**1**) and wait for a moment balance between the inlet and outlet pressures of the valve.

Then turn till the end clockwise the reset handgrip (**1**) up to the hooking, rescrew in the original position the protective small cap and possibly seal it in that position.
When the operation is finish screw the pin again (**14**) in its original position.
Instead of reset pin (**14**) you can use a 32 mm commercial spanner.

Rescrew in the original position the protective small cap and possibly seal it in that position.
Rescrew in the original position the protective small cap and possibly seal it in that position.

DN 200 - 300: (see fig. 4) by a 32 mm commercial spanner turn slightly clockwise the reset handgrip (**3**) and wait for a moment balance between the inlet and outlet pressure of the valve. Then turn to the end clockwise the reset handgrip (**3**) up to the hooking.

Rescrew in the original position the protective small cap and possibly seal it in that position.

SERVICING

In all cases, before performing any internal checks make sure that:
- the power supply to the device is disconnected
- there is no pressurised gas inside the device

DN 15 ÷ DN 50 (see fig. 1): unscrew by a screwdriver the fixing screws (**9**) and, with care, take the cover (**2**) off the body (**5**) of the valve, then control the obturator and if it is necessary change the rubber made seal component (**3**). Then clean or blow the filter (**18**) or change it if necessary (for the correct position see fig. 5); then assemble doing backward the same operation.

DN 65 ÷ DN 300 (see fig. 2): unscrew by a screwdriver the fixing screws (**3**) and, with care, take the cover (**2**) off the body (**5**) of the valve, then control the obturator (**11**) and if it is necessary change the rubber made seal component (**10**).

Then clean or blow the filter (**9**) (except DN 200÷DN 300) or change it if necessary (for the correct position see fig. 5 and 6); then assemble doing backward the same operation.

The above-said operations must be carried out only by qualified technicians.

La bobine est également appropriée pour une alimentation permanente. Il est conseillé d'éviter le contact à mains nues avec la bobine après une alimentation électrique continue supérieure à 20 minutes.
Lors de l'entretien, attendre le refroidissement de la bobine ou, si nécessaire, utiliser des protections appropriées.

REARMÊMENT MANUEL

Pour réarmer l'électrovanne, il faut être en présence de tension et dévisser complètement l'éventuel petit couvercle de protection.

DN 15 ÷ DN 50 (voir fig. 1): appuyer à fond le pivot de réarmêment (**6**) et attendre quelques instants qui se produise l'équilibre de pression entre le haut et le bas jusqu'à l'accrochage.
Revisser dans la position initiale le petit ouvercle de protection et éventuellement le sceller dans cette position.

DN 65 ÷ DN 150: (voir fig. 2 et 3) Dévisser le pivot de réarmement (**14**) de la vis de fixation (**15**). Enfiler l'extrémité non filetée du pivot (**14**) dans le trou prévu à cet effet sur la manette (**1**). Tourner légèrement la manette de réarmement (**1**) en sens horaire et attendre quelques instants qu'il y ait l'équilibre de pression entre l'amont et l'aval de la vanne.
Tourner la manette de réarmement (**1**) jusqu'en fin de course, toujours en sens horaire, jusqu'à l'enclenchement, revisser dans la position initiale le petit ouvercle de protection et éventuellement le sceller dans cette position.
Lorsque l'opération est terminée, revisser le pivot (**14**) dans sa position d'origine.
En alternative au pivot de réarmement (**14**), on peut utiliser une clé commerciale de 32 mm.
Revisser dans la position initiale le petit ouvercle de protection et éventuellement le sceller dans cette position.

DN 200 - 300: (voir fig. 4) tourner légèrement dans le sens des aiguilles d'une montre, avec une clé commerciale de 32 mm, la manette de réarmêment (**3**) et attendre quelques instants que l'équilibre de pression entre le haut et le bas de la soupape se fasse. Successivement tourner jusqu'à la fin de course, toujours dans le sens des aiguilles d'une montre, la manette de réarmêment (**3**) jusqu'à l'accrochage.
Revisser dans la position initiale le petit ouvercle de protection et éventuellement le sceller dans cette position.

MANUTENTION

Avant de faire des vérifications internes, s'assurer:
- que l'appareil n'est pas alimenté électriquement
- qu'il n'y ait pas de gaz sous pression dans l'appareil

DN 15 ÷ DN 50 (voir fig. 1): avec un tourne-vis dévisser les vis de fixage (**9**) et en faisant très atttention enlever le couvercle (**2**) du corps de la soupape (**5**), ensuite contrôler l'obturateur et si nécessaire substituer le composant de tenue en caoutchou (**3**). Successivement nettoyer ou souffler sur le filtre (**18**) ou si nécessaire le substituer (pour le positionnement voir page successive fig. 5); ensuite pocéder au remontage en faisant les opérations inverses.

DN 65 ÷ DN 300 (voir fig. 2): avec un tourne-vis dévisser les vis de fixage (**3**) et en faisant très attention enlever le couvercle (**2**) du corps de la soupape (**5**), ensuite contrôler l'obturateur (**11**) et si nécessaire substituer le composant de tenue en caoutchou (**10**).

Successivement nettoyer ou souffler sur le filtre (**9**) (sauf DN 200÷DN 300) ou si nécessaire le substituer (pour le positionnement voir page successive fig. 5 et 6); ensuite pocéder au remontage en faisant les opérations inverses.

Les opérations mentionnées ci-dessus doivent être exécutées exclusivement par des techniciens qualifiés

Bobina este deasemenea adecvata pentru alimentarea permanenta. Se recomanda sa evítati contactul mainii goale cu bobina dupa ce a fost alimentata electric continuu un timp mai mare de 20 minute.
Pentru a efectua operatiunile de intretinere asteptati pana la racirea bobinei sau utilizati echipament de protectie adecvat.

REARMARE MANUALA

Pentru rearmarea electrovalvei, asigurati-va de prezenta tensiunii si desurubati complet capacul de protectie respectiv.

DN 15 ÷ DN 50 (vezi fig. 1): apasati pana la capat pivotul de rearmare (**6**) si asteptati cateva secunde pentru echilibrarea presiunii intre intrarea si iesirea din electrovalva pana la anclansare.

Reinsurubati in pozitia originala capacul de protectie si eventual sigilati-l in acea pozitie.

DN 65 ÷ DN 150: (vezi fig. 2 si 3) Desurubati pivotul de rearmare (**14**) din suruburile de fixare (**15**). Introduceti extremitatea nefiletata a pivotului (**14**) in orificiul corespunzator al manetei (**1**). Rotiti usor in sens orarl maneta de rearmare (**1**) si asteptati cateva secunde pana cand are loc echilibrarea presiunii intre pozitiile amonte si aval ale valvei.
Apoi rotiti pana la capat de cursa tot in sens orar maneta de rearmare (**1**) pana se anclanseaza, reinsurubati in pozitia originala capacul de protectie si eventual sigilati-l in acea pozitie. La terminarea operatiunii, reinsurubati pivotul (**14**), in pozitia originala.
Ca alternativa pivotul de rearmare (**14**) se poate utiliza o cheie inelara de 32 mm.

Reinsurubati in pozitia originala capacul de protectie si eventual sigilati-l in acea pozitie.

DN 200 - 300: (vezi fig. 4) rotiti usor in sens orar, cu o cheie inelara de 32mm, maneta de rearmare (**3**) si asteptati cateva secunde pana cand are loc echilibrarea presiunii intre pozitiile amonte si aval ale valvei. Apoi rotiti pana la capat de cursa, tot in sens orar, maneta de rearmare (**3**) pana la anclansare.

Reinsurubati in pozitia originala capacul de protectie si eventual sigilati-l in acea pozitie.

INTRETINERE

In orice caz, inainte de a efectua verificarile interne, controlati ca:
- aparatul sa nu fie alimentat electric
- in interiorul aparatului sa nu existe gaz sub presiune.

DN 15 ÷ DN 50 (vzi fig.1): cu o surubelnta desurubati suruburile de fixare (**9**) si cu multa atentie ridicati capacul (**2**) corpului valvei (**5**), apoi controlati obturatorul si daca este necesar inlocuiti elementul de etanseitate din cauciuc (**3**). Dupa aceea curatati sau suflati filtrul (**18**) sau daca este necesar inlocuiti-l (pentru pozitionare vezi fig.5); apoi procedati la montaj, realizand invers procesul de demontare.

DN 65 ÷ DN 300 (vezi fig. 2): cu o surubelnta desurubati suruburile de fixare (**3**) si cu multa atentie ridicati capacul (**2**) corpului valvei (**5**), apoi controlati obturatorul (**11**) si daca este necesar inlocuiti elementul de etanseitate din cauciuc(**10**).

Dupa aceea curatati sau suflati filtrul (**9**) (exceptie DN 200÷DN 300), sau daca este necesar inlocuiti-l (pentru pozitionare vezi fig.5 si 6). apoi procedati la montaj, realizand invers procesul de demontare.

Operatiunile indicate anterior trebuie sa fie efectuate numai de catre tehnicieni calificati.

VISTA: CORPO VALVOLA SENZA COPERCHIO

PER INSERIRE LA RETE:

Posizionarla come in figura facendo attenzione a rispettare le guide sulla circonferenza interna del corpo valvola e bloccarla con le tre viti apposite (M3x10).

PER INSERIRE L'ORGANO FILTRANTE:

Posizionarlo come in figura facendo attenzione ad inserirlo all'interno delle guide (**19**).

VIEW: BODY OF THE VALVE WITHOUT COVER

TO INSERT THE NET:

Position it as in the figure taking care to respect the guides in the internal circumference of the body valve and fix it by the three special screws (M3x10).

TO INSERT THE FILTERING ORGAN:

Position it as in the figure taking care to put it inside the guides (**19**).

VUE: CORPS SOUPAPE SANS COUVERCLE

POUR INSERER LE RESEAU:

Le positionner comme dans la figure en faisant attention à respecter les guides sur la circonférence interne du corps de la soupape et le bloquer avec les trois vis spéciales (M3x10).

POUR INSERER LE COMPOSANT FILTRANT:

Le positionner comme dans la figure en faisant attention à l'insérer à l'intérieur des guides spéciaux (**19**).

VEDERE: CORP VALVA FARA CAPAC

PENTRU INSTALAREA FILTRULUI:

Pozitionati ca in figura avand grija sa respectati ghidajele pe circumferinta interioara a corpului valvei si blocati cu cele trei suruburi speciale (M3x10).

PTR. INTRODUCEREA ELEMENTULUI FILTRANT:

Puneti ca in figura avand grija sa introduceti in interiorul ghidajului (**19**).

fig.5

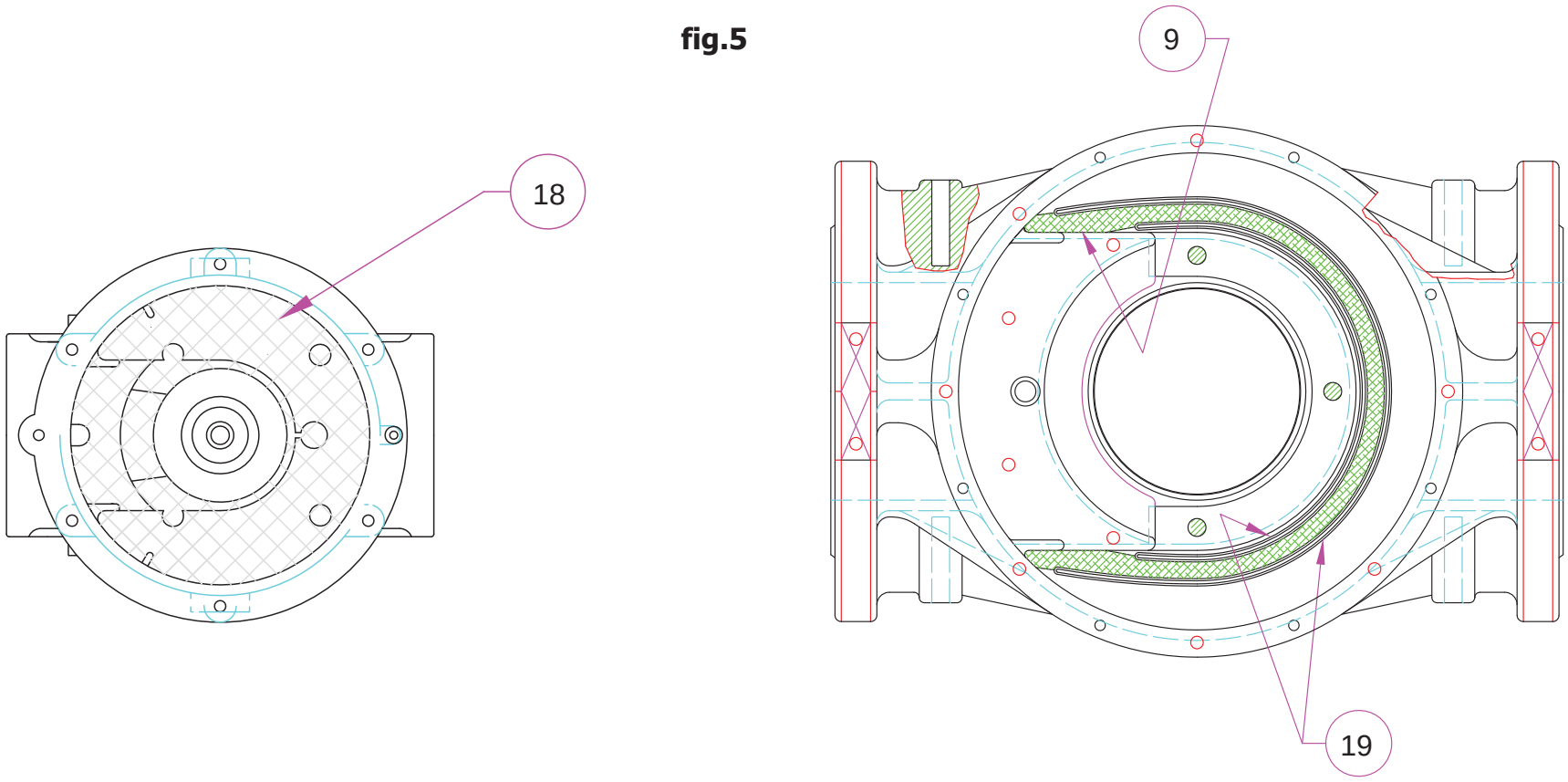

PER INSERIRE L'ORGANO FILTRANTE IN DN 125 - DN 150:

Posizionarlo come in figura, in modo che le apposite alette (**20**) risultino appoggiate al corpo. Infine rimontare il coperchio facendo attenzione che l'O-Ring sia sistemato nell'apposita cava.

TO INSERT THE FILTERING ORGAN IN DN 125 - DN 150:

Put it as in figure, so that the special fins (**20**) are leant against the body. So reassemble the cover paying attention that the O-Ring is into the right hole.

POUR INSERER LE COMPOSANT FILTRANT DN 125 - DN 150:

Le positionner comme dans la figure, de façon à ce que les clapets spéciaux (**20**) résultent près du corps. Ensuite remonter le couvercle en faisant attention que l'O-Ring soit placé dans le trou spécial.

PTR. INTRODUCEREA ELEMENTULUI FILTRANT IN DN 125 - DN 150:

Pozitionati-l ca in figura 6, astfel încât aripioarele speciale (**20**) să se rezeme de corp. În cele din urmă, înlocuiți capacul, asigurându-vă că inelul este asezat in pozitia corectă.

fig.6

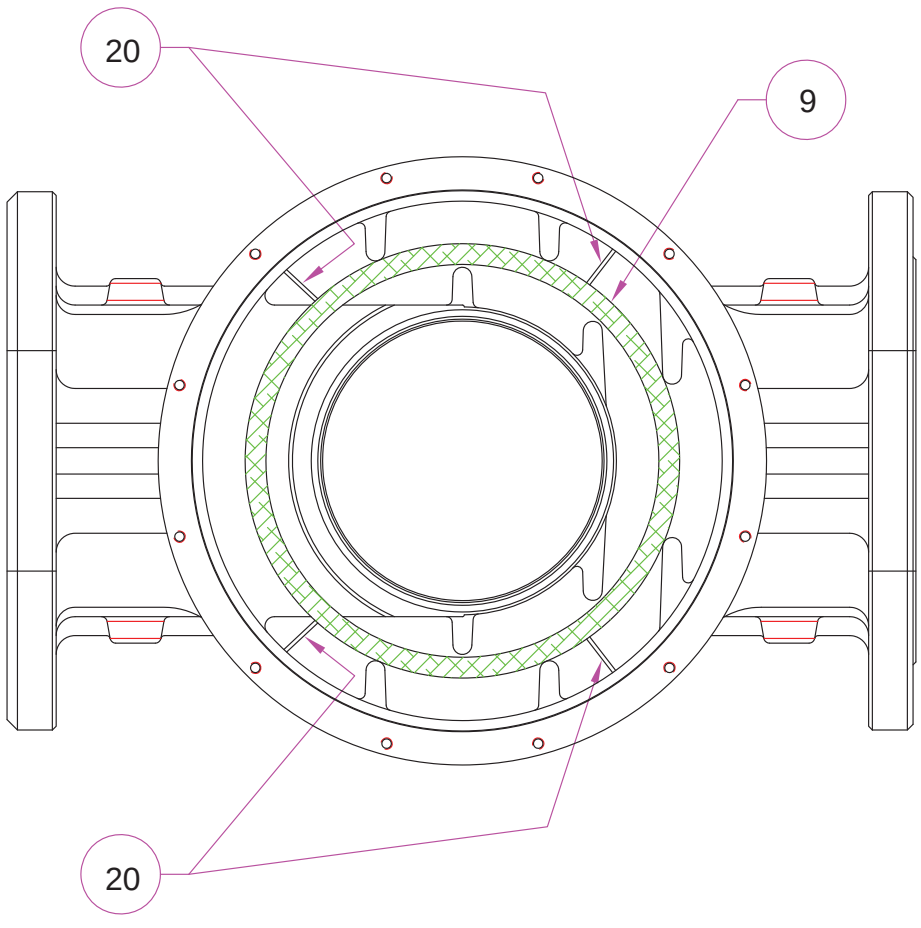

M16/RMO N.C. - M16/RM N.C.

P. max 0,5 - 6 bar

Bobine e connettori per elettrovalvole M16/RMO N.C. - M16/RM N.C.
Coils and connectors for M16/RMO N.C. - M16/RM N.C. solenoid valve
Bobines et connecteurs pour électrovannes M16/RMO N.C. - M16/RM N.C.
Bobine si conectori pentru electrovalve M16/RMO N.C. - M16/RM N.C.

Attacchi Connections Fixations Racorduri	Tensione di alimentazione Power supply voltage Tension d'alimentation Alimentare electrica	Codice bobina Coil code Code bobine Cod bobina	Timbratura bobina Coil stamping Timbrage bobine Timbraj bobina	Codice connettore Connector code Code connecteur Cod conector	Potenza assorbita Power absorption Puissance absorbée Putere absorbita	Resistenza (Ω) Resistance (Ω) Résistance (Ω) Rezistenta (Ω)
M16/RMO N.C. DN 15 ÷ DN 25 corpi in ottone / brass body / corps en laito / corp de alama	12 Vdc	BO-0030	12 V DC R	CN-0010	8 VA	16,8
	12 V/50 Hz	BO-0030	12 V DC R	CN-0050	8 VA	16,8
	24 Vdc	BO-0040	24 V DC R	CN-0010	8 VA	66,8
	24 V/50 Hz	BO-0040	24 V DC R	CN-0050	8 VA	66,8
	110 V/50 Hz	BO-0075	110 V RAC	CN-0045	8 VA	1405
	230 V/50-60 Hz	BO-0050	220 V RAC	CN-0045	9 VA	5330
M16/RM N.C. DN 20 ÷ DN 50	12 Vdc	BO-0030	12 V DC R	CN-0010	8 VA	16,8
	12 V/50 Hz	BO-0030	12 V DC R	CN-0050	8 VA	16,8
	24 Vdc	BO-0040	24 V DC R	CN-0010	8 VA	66,8
	24 V/50 Hz	BO-0040	24 V DC R	CN-0050	8 VA	66,8
	110 V/50 Hz	BO-0075	110 V RAC	CN-0045	8 VA	1405
	230 V/50-60 Hz	BO-0050	220 V RAC	CN-0045	9 VA	5330
M16/RM N.C. DN 65 ÷ DN 300	12 Vdc	BO-0275	V 12 DC W18	CN-0010	18 VA	8
	12 V/50 Hz	BO-0275	V 12 DC W18	CN-0050	18 VA	8
	24 Vdc	BO-0285	V 24 DC W18	CN-0010	20 VA	28
	24 V/50 Hz	BO-0285	V 24 DC W18	CN-0050	20 VA	28
	110 V/50 Hz	BO-0315	V 98 DC W18	CN-0045	24 VA	430
	230 V/50-60 Hz	BO-0325	V 196 DC W 18	CN-0045	18 VA	2110

Tipo connettore / Connector type / Type connecteur / Tip conector

CN-0010 = Normale / Normal / Normal / Normal
CN-0045 (230 Vac, 110 Vac) = Raddrizzatore / Rectifier / Reddresseur / Redresor
CN-0050 (24 Vac, 12 Vac) = Raddrizzatore / Rectifier / Reddresseur / Redresor

MICROSWITCH DI SEGNALAZIONE

Queste elettrovalvole possono essere dotate del microswitch indicatore posizione di chiusura.

Questo dispositivo dà la possibilità di controllare anche a distanza (ad esempio tramite un pannello di controllo che fornisce una segnalazione luminosa) se l'elettrovalvola è aperta o chiusa.

Questo accessorio è disponibile di serie sull'elettrovalvola e per le versioni flangiate anche a parte come kit da installare.

Se il microswitch di fine corsa è montato di serie sull'elettrovalvola è già tarato, quindi, per farlo funzionare è sufficiente collegarlo elettricamente.

SEGNALATION MICROSWITCH

These solenoid valves can be equipped by a closed position indicator switch.

This device gives the possibility to check remote (for example by a checking panel that gives a bright signal) if the solenoid valve is open or closed.

This device is available currently on the solenoid valve and for flanged connections is available also as spare part kit to be installed.

If the microswitch is currently assembled on the solenoid valve, it is already setted, in order to have it work it is sufficient to connect it electrically.

SEGNALATION MICROSWITCH

Ces électrovannes peuvent être équipées du minirupteur indicateur de position de fermeture.

Ce dispositif donne la possibilité de contrôler, même à distance (par exemple par l'intermédiaire d'un panneau de contrôle qui fournit une signalisation lumineuse), si l'électrovanne est ouverte ou fermée.

Cet accessoire est fourni de série sur l'électrovanne et, pour les versions à bride, même sur demande comme kit à installer.

Si le minirupteur de fin de course est monté de série sur l'électrovanne il est déjà taré ; donc, pour le faire fonctionner il suffit de le raccorder électriquement.

MICROINTRERUPATOR DE SEMNALIZARE

Aceste electrovalve pot fi echipate cu un microintrerupator indicator de pozitie de inchidere.

Acest dispozitiv permite controlararea inclusiv de la distanta (de exemplu prin intermediul unui panou de control care lanseaza un semnal luminos) daca electrovalva este deschisa sau inchisa.

Acest accesoriu este disponibil de serie pe electrovalva pentru versiunile flansate, dar deasemenea este disponibil ca parte separata ca si kit de instalat.

Daca microintrerupatorul de capat de cursa este montat de serie pe electrovalva si este deja calibrat, pentru a-l face sa functioneze este suficient sa-l conectati electric.

- **VERSIONI CON MICROSWITCH DI SEGNALAZIONE**
- **VERSIONS WITH SEGNALATION MICROSWITCH**
- **MODELE AVEC MINIRUPTEUR DE SIGNALISATION**
- **VERSIUNI CU MICROINTRERUPATOR DE SEMNALIZARE**

fig.8

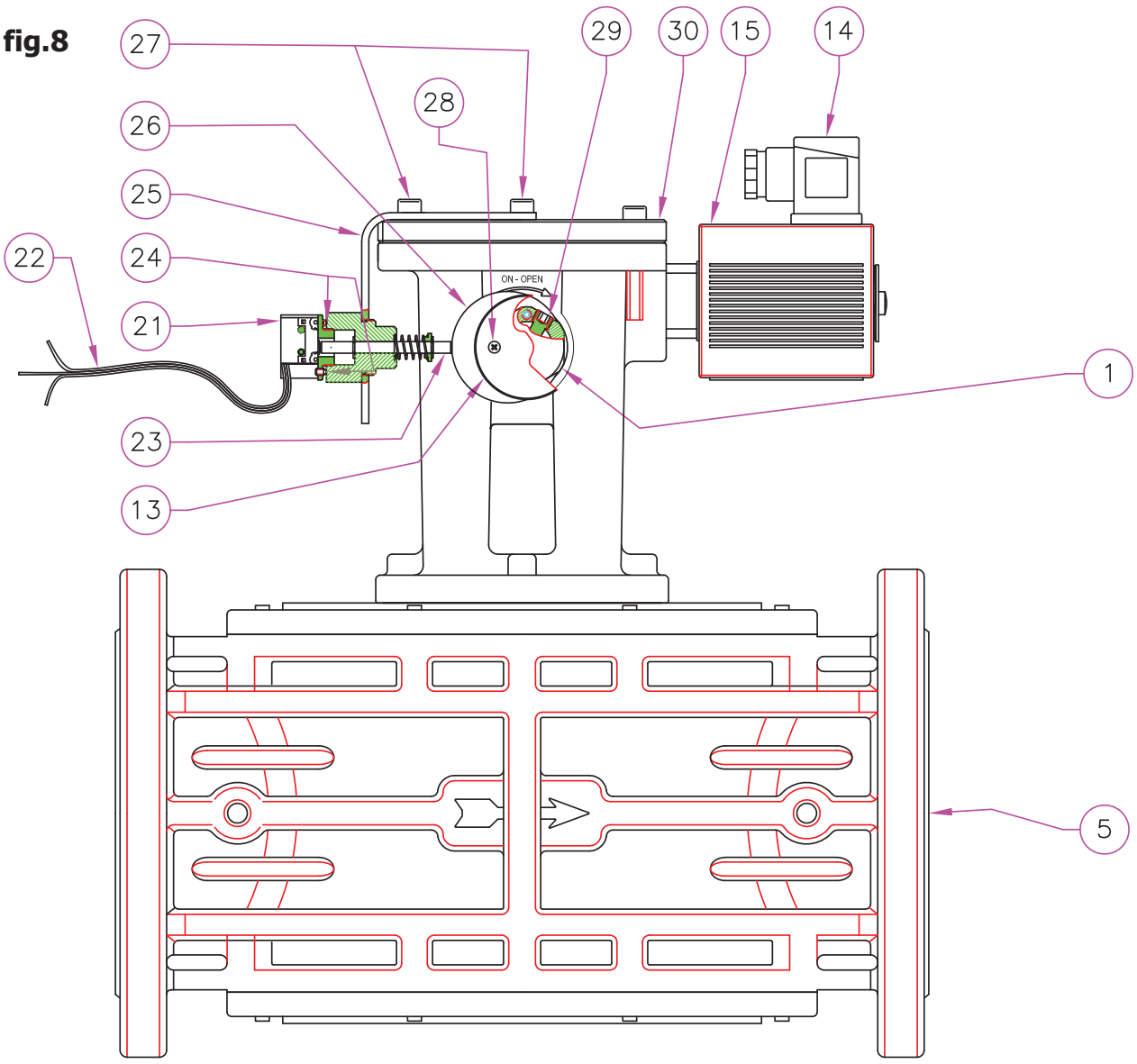

fig.7

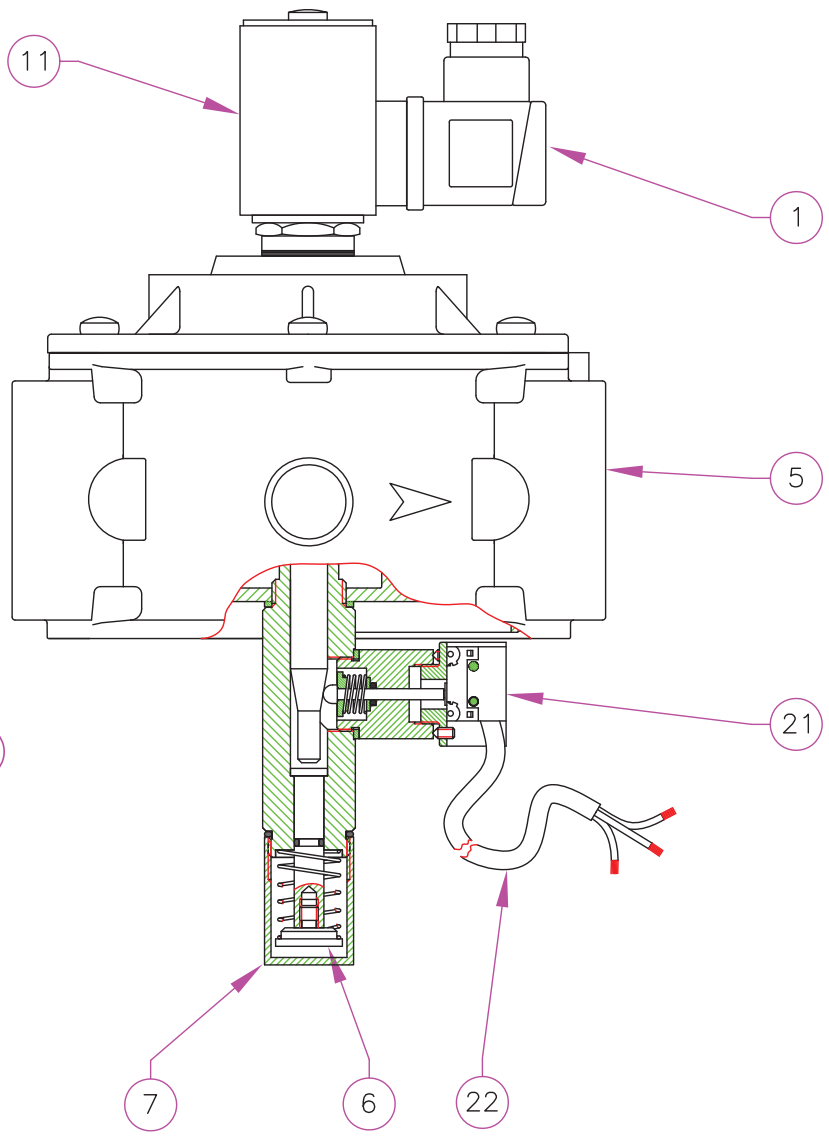

fig.7

1 - Connettore elettrico
5 - Corpo valvola
6 - Perno di riarmo
7 - Manopola copri-riarmo
21 - Microswitch
22 - Cavi di collegamento

fig.8

1 - Manopola di riarmo
5 - Corpo valvola
13 - Coperchio manopola di riarmo
14 - Connettore elettrico
15 - Bobina elettrica
21 - Microswitch
22 - Cavi di collegamento
23 - Perno microswitch
24 - Grani di fissaggio microswitch
25 - Staffa di sostegno microswitch
26 - Ghiera eccentrica
27 - Viti di fissaggio coperchio cilindro
28 - Vite di fissaggio coperchietto di protezione
29 - Grano di fissaggio manopola di riarmo
30 - Coperchio cilindro

fig.7

1 - Electrical connector
5 - Body of the valve
6 - Reset pin
7 - Cover for reset pin
21 - Microswitch
22 - Connecting cables

fig.8

1 - Reset handgrip
5 - Body of the valve
13 - Cover reset handgrip
14 - Electrical connector
15 - Electrical coil
21 - Microswitch
22 - Connecting cables
23 - Microswitch pin
24 - Microswitch fixing stud bolts
25 - Bracket for microswitch
26 - Eccentric metal ring
27 - Cylinder cover fixing screws
28 - Protective cap fixing screw
29 - Security dowel for fixing resetr handgrip
30 - Cover cylinder

fig.7

1 - Connecteur électrique
5 - Corps soupape
6 - Pivot de réarmêment
7 - Manette couvre-réarmêment
21 - Microswitch
22 - Câbles de raccordement

fig.8

1 - Manette de réarmêment
5 - Corps soupape
13 - Protection manette de réarmement
14 - Connecteur électrique
15 - Bobine électrique
21 - Minirupteur
22 - Câbles de raccordement
23 - Pivot minirupteur
24 - Écrous de fixation du minirupteur
25 - Étrier de support du minirupteur
26 - Bague excentrique
27 - Vis de fixation du couvercle de protection
28 - Vis de fixation de la protection
29 - Vis sans tête de fixation manette de réarmement
30 - Couvercle du cylindre

fig.7

1 - Conector electric
5 - Corp valva
6 - Pivot de rearmare
7 - Capac prot.rearmare
21 - Microswitch
22 - Cabluri de legatura

fig.8

1 - Buton de rearmare
5 - Corp valva
13 - Protectie maneta de rearmare
14 - Conector electric
15 - Bobina electrica
21 - Microintrerupator
22 - Cabluri de legatura
23 - Pivot microintrerupator
24 - Suruburi de fixare microswitch
25 - Suport de sprijin microinterruptor
26 - Inel metalic excentric
27 - Suruburi de fixare capac cilindric
28 - Suruburi de fixare capac de protectie
29 - Cep de fixare maneta de rearmare
30 - Capacul cilindrului

Producator
MADAS S.r.l.
Via Moratello, 5/6/7 - 37045
San Pietro di Legnago (Verona) Italy
Tel/Fax: 0039044223289 / 0039044227821
E-mail: commerciale@madas.it
website: www.madas.it

MADAS srl / GAZPRO EQUIPMENTS srl - TOATE DREPTURILE REZERVATE !
Nicio parte a acestui document nu poate fi reprodusa sub nicio forma (inclusiv copia fotostatica sau memorarea pe orice suport electronic) sau transmisa unui tert prin intermediul oricarui mijloc, chiar electronic, fara autorizarea scrisa a MADAS srl si / sau a GazPro Equipments srl

Importator:

GazPro Equipments srl
str.Pastorului nr.4, sector 2
Bucuresti, Romania
Tel.: 0722-745312; 0745040429
E-mail: gazproequipments@gmail.com
https://www.gazproequipments.ro

M16/RMO N.C. - M16/RM N.C.

P. max 0,5 - 6 bar

MADAS®

INSTALLAZIONE E COLLEGAMENTI MICROSWITCH

- cavo nero: comune
- cavo rosso: segnale con microswitch a riposo
- cavo bianco: segnale con microswitch premuto

se il microswitch viene fornito a parte, per installarlo su un'elettrovalvola già assemblata si deve procedere nel seguente modo

DN 65 ÷ DN 300 (vedere fig. 8):

1. Svitare il grano di fissaggio (**29**) all'interno della manopola di riarmo (**1**) e sfilare quet'ultima.
2. Inserire la ghiera eccentrica (**26**) e la manopola (**1**) in dotazione al kit nel perno. La manopola (**1**) dev'essere inserita con il foro filettato rivolto verso l'alto e facendo coincidere tale foro filettato col foro del perno. Fissare la manopola (**1**) avvitando e serrando il grano (**29**) al suo interno.
3. Svitare le 2 viti (**27**) del coperchio (**30**).
4. Fissare al coperchio (**30**) la staffa di sostegno (**25**) del microswitch come in fig. 2 utilizzando le 2 viti (**27**).
5. Per la taratura avvitare o svitare il microswitch (**21**) in modo tale che a elettrovalvola chiusa il perno del microswitch (**23**) sia premuto.
6. Fissare il microswitch (**21**) in quella posizione per mezzo dei 2 grani (**24**).
7. A questo punto il kit è installato. Riarmare e chiudere l'elettrovalvola (togliendo tensione) 2-3 volte per verificare la corretta segnalazione del microswitch.

ATTENZIONE: le operazioni suddette devono essere eseguite da personale qualificato

INSTALLATION AND ELECTRICAL MICROSWITCH CONNECTIONS

- black cable: common
- red cable: signal with microswitch at rest
- white cable: signal with microswitch pushed

if the microswitch is supplied as spare part kit, in order to install it on a solenoid valve already assembled proceed as follows:

DN 65 ÷ DN 300 (see fig. 8):

1. Unscrew the stud bolt (**29**) which secures the reset handgrip (**1**) and extract the handgrip.
2. Fit the eccentric ring-nut (**26**) and the handgrip (**1**) supplied with the kit onto the pin. The handgrip (**1**) must be fitted with the threaded hole facing upward, aligning this hole with the hole in the pin. Fix the handgrip (**1**) by screwing the stud bolt (**29**) tightly down into it.
3. Unscrew the 2 screws (**27**) of the cover (**30**).
4. Fix the microswitch mounting bracket (**25**) onto the cover (**30**) as shown in fig. 2 using the 2 screws (**27**).
5. To calibrate, screw down or back off the microswitch (**21**) so that when the solenoid valve is closed the pin of the microswitch (**23**) is pressed.
6. Fix the microswitch (**21**) in this position using the 2 stud bolts (**24**).
7. The kit has now been installed. Reset and close the solenoid valve (by cutting off the power supply) 2-3 times to check that the microswitch gives the correct reading.

WARNING: the above said operations must be carried out by skilled staff.

INSTALLATION ET RACCORDEMENTS DU MINIRUPTEUR

- câble noir: commun
- câble rouge: signal avec minirupteur au repos
- câble blanc: signal avec minirupteur pressé

si le minirupteur est fourni à part, pour l'installer sur une électrovanne déjà assemblée, procéder comme suit:

DN 65 ÷ DN 300 (voir fig. 8):

1. Dévisser l'écrou de fixation (**29**) à l'intérieur de la manette de réarmement (**1**) et enlever cette dernière.
2. Introduire la bague excentrique (**26**) et la manette (**1**) fournie avec le kit dans le pivot. La manette (**1**) doit être introduite avec le trou fileté tourné vers le haut et en faisant coïncider ce trou fileté avec le trou du pivot. Fixer la manette (**1**) en vissant et en serrant l'écrou (**29**) à l'intérieur.
3. Dévisser les 2 vis (**27**) du couvercle (**30**).
4. Fixer au couvercle (**30**) l'étrier de support (**25**) du minirupteur (voir fig. 2) en utilisant les 2 vis (**27**).
5. Pour le tarage, visser ou dévisser le minirupteur (**21**) de façon à ce que lorsque l'électrovanne est fermée le pivot du minirupteur (**23**) soit pressé.
6. Fixer le minirupteur (**21**) dans cette position avec les 2 écrous (**24**).
7. Le kit est maintenant installé. Réarmer et fermer l'électrovanne (en interrompant l'alimentation) 2-3 fois pour vérifier la signalisation correcte du minirupteur.

ATTENTION: Les opérations mentionnées ci-dessus doivent être exécutées exclusivement par des techniciens qualifiés

INSTALARE SI LEGATURI MICROINTRERUPATOR

- cablu negru: comun
- cablu rosu: semnal cu microintrerupator neapasat
- cablu alb: semnal cu microintrerupator apasat

daca microintrerupatorul este furnizat separat, pentru a=l instala pe o electrovalva deja instalata trebuie sa procedati dupa cum urmeaza:

DN 65 ÷ DN 300 (vzi fig. 8):

1. Deurubati boltul de fixare (**29**) din interiorul manetei de rearmare **(1)** si extrageti-l pe acesta din urma.
2. Introduceti inelul excentric (**26**) si maneta (**1**) din dotarea kit-ului in pivot. Maneta (**1**) trebuie sa fie introdusa orificiul filetat indreptat catre in sus si astfel incat sa coincida acest orificiu filetat cu orificiul pivotului. Fixati maneta (**1**) insuruband si strangand boltul (**29**) in interiorul sau.
3. Desurubati cele 2 suruburi (**27**) ale capacului (**30**).
4. Fixarti capacul (**30**) etrierul de sustinere (**25**) al microinterruptor, asa cum este aratat in fig. 2, utilizand ce;le doua suruburi (**27**).
5. Pentru efectuarea calibrarii, insurubati sau desurubati microintrerupatorul (**21**) astfel incat, cu electrovalva inchisa, pivotul microintrerupatorului (**23**) sa fie apasat.
6. Fixati microintrerupatorul (**21**) in acea pozitie prin mijlocul celor 2 bolturi(**24**).
7. Acum kit-ul este instalat. Rearmati si inchideti electrovalva (intrerupand tensiunea) de 2 sau 3 ori pentru a verifica corecta semnalizare a microintrerupatorului.

ATENTIE: Operatiunile indicate anterior trebuie sa fie efectuate numai de catre tehnicieni calificati.



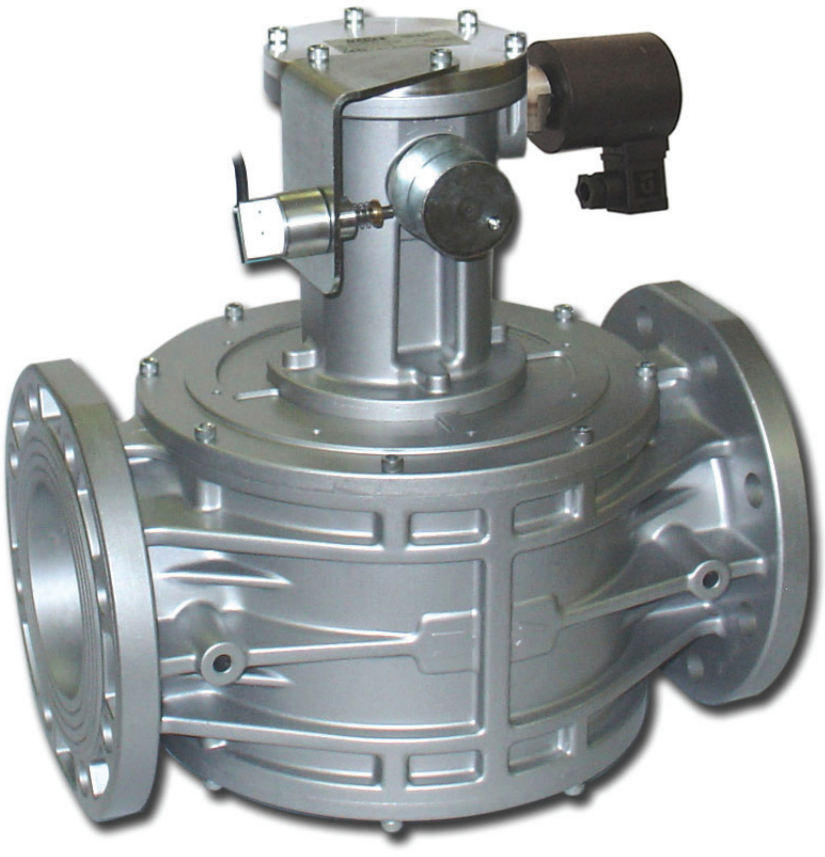

GAZPRO equipments srl

VERSIONI CON MICROSWITCH DI SEGNALAZIONE - VERSIONS WITH SEGNALATION MICROSWITCH MODELE AVEC MINIRUPTEUR DE SIGNALISATION - VERSIUNI CU MICROINTRERUPATOR DE SEMNALIZARE					
Attacchi Connections Fixations Racorduri	Voltaggio Voltage Voltage Voltaj	P. max 500 mbar	P. max 6 bar	P. max 500 mbar	P. max 6 bar
		attacchi filettati threaded connections fixations filetees racorduri filetate		attacchi flangiati flanged connections fixations bridees flanse	
		Codice Code Code Cod	Codice Code Code Cod	Codice Code Code Cod	Codice Code Code Cod
DN 20	12 Vdc	CM03C0036 001	CM03C0046 001	-	-
	12 V/50 Hz	CM03C0036 010	CM03C0046 010	-	-
	24 Vdc	CM03C0036 005	CM03C0046 005	-	-
	24 V/50 Hz	CM03C0036 003	CM03C0046 003	-	-
	110 V/50 Hz	CM03C0036 002	CM03C0046 002	-	-
	230 V/50-60 Hz	CM03C0036 008	CM03C0046 008	-	-
DN 25	12 Vdc	CM04C0036 001	CM04C0046 001	CM25C0036 001	CM25C0046 001
	12 V/50 Hz	CM04C0036 010	CM04C0046 010	CM25C0036 010	CM25C0046 010
	24 Vdc	CM04C0036 005	CM04C0046 005	CM25C0036 005	CM25C0046 005
	24 V/50 Hz	CM04C0036 003	CM04C0046 003	CM25C0036 003	CM25C0046 003
	110 V/50 Hz	CM04C0036 002	CM04C0046 002	CM25C0036 002	CM25C0046 002
	230 V/50-60 Hz	CM04C0036 008	CM04C0046 008	CM25C0036 008	CM25C0046 008
DN 32	12 Vdc	CM05C0036 001	CM05C0046 001	CM32C0036 001	CM32C0046 001
	12 V/50 Hz	CM05C0036 010	CM05C0046 010	CM32C0036 010	CM32C0046 010
	24 Vdc	CM05C0036 005	CM05C0046 005	CM32C0036 005	CM32C0046 005
	24 V/50 Hz	CM05C0036 003	CM05C0046 003	CM32C0036 003	CM32C0046 003
	110 V/50 Hz	CM05C0036 002	CM05C0046 002	CM32C0036 002	CM32C0046 002
	230 V/50-60 Hz	CM05C0036 008	CM05C0046 008	CM32C0036 008	CM32C0046 008
DN 40	12 Vdc	CM06C0036 001	CM06C0046 001	CM40C0036 001	CM40C0046 001
	12 V/50 Hz	CM06C0036 010	CM06C0046 010	CM40C0036 010	CM40C0046 010
	24 Vdc	CM06C0036 005	CM06C0046 005	CM40C0036 005	CM40C0046 005
	24 V/50 Hz	CM06C0036 003	CM06C0046 003	CM40C0036 003	CM40C0046 003
	110 V/50 Hz	CM06C0036 002	CM06C0046 002	CM40C0036 002	CM40C0046 002
	230 V/50-60 Hz	CM06C0036 008	CM06C0046 008	CM40C0036 008	CM40C0046 008
DN 50	12 Vdc	CM07C0036 001	CM07C0046 001	CM50C0036 001	CM50C0046 001
	12 V/50 Hz	CM07C0036 010	CM07C0046 010	CM50C0036 010	CM50C0046 010
	24 Vdc	CM07C0036 005	CM07C0046 005	CM50C0036 005	CM50C0046 005
	24 V/50 Hz	CM07C0036 003	CM07C0046 003	CM50C0036 003	CM50C0046 003
	110 V/50 Hz	CM07C0036 002	CM07C0046 002	CM50C0036 002	CM50C0046 002
	230 V/50-60 Hz	CM07C0036 008	CM07C0046 008	CM50C0036 008	CM50C0046 008





M16/RMO N.C. - M16/RM N.C.

P. max 0,5 - 6 bar

MADAS®

VERSIONI CON MICROSWITCH DI SEGNALAZIONE - VERSIONS WITH SEGNALATION MICROSWITCH MODELE AVEC MINIRUPTEUR DE SIGNALISATION - VERSIUNI CU MICROINTRERUPATOR DE SEMNALIZARE			
Attacco Connections Fixations Racorduri	**Voltaggio Voltage Voltage Voltaj**	**P. max 500 mbar**	**P. max 6 bar**
		attacchi flangiati flanged connections fixations bridees flanse	**attacchi flangiati flanged connections fixations bridees flanse**
		Codice Code Code Cod	**Codice Code Code Cod**
DN 65	12 Vdc	CX08C0036 001	CX08C0046 001
	12 V/50 Hz	CX08C0036 010	CX08C0046 010
	24 Vdc	CX08C0036 005	CX08C0046 005
	24 V/50 Hz	CX08C0036 003	CX08C0046 003
	110 V/50 Hz	CX08C0036 002	CX08C0046 002
	230 V/50-60 Hz	CX08C0036 008	CX08C0046 008
DN 80	12 Vdc	CX09C0036 001	CX09C0046 001
	12 V/50 Hz	CX09C0036 010	CX09C0046 010
	24 Vdc	CX09C0036 005	CX09C0046 005
	24 V/50 Hz	CX09C0036 003	CX09C0046 003
	110 V/50 Hz	CX09C0036 002	CX09C0046 002
	230 V/50-60 Hz	CX09C0036 008	CX09C0046 008
DN 100	12 Vdc	CX10C0036 001	CX10C0046 001
	12 V/50 Hz	CX10C0036 010	CX10C0046 010
	24 Vdc	CX10C0036 005	CX10C0046 005
	24 V/50 Hz	CX10C0036 003	CX10C0046 003
	110 V/50 Hz	CX10C0036 002	CX10C0046 002
	230 V/50-60 Hz	CX10C0036 008	CX10C0046 008
DN 125	12 Vdc	CX11C0036 001	CX11C0046 001
	12 V/50 Hz	CX11C0036 010	CX11C0046 010
	24 Vdc	CX11C0036 005	CX11C0046 005
	24 V/50 Hz	CX11C0036 003	CX11C0046 003
	110 V/50 Hz	CX11C0036 002	CX11C0046 002
	230 V/50-60 Hz	CX11C0036 008	CX11C0046 008
DN 150	12 Vdc	CX12C0036 001	CX12C0046 001
	12 V/50 Hz	CX12C0036 010	CX12C0046 010
	24 Vdc	CX12C0036 005	CX12C0046 005
	24 V/50 Hz	CX12C0036 003	CX12C0046 003
	110 V/50 Hz	CX12C0036 002	CX12C0046 002
	230 V/50-60 Hz	CX12C0036 008	CX12C0046 008
DN 200	12 Vdc	CX13C0036 001	CX13C0046 001
	12 V/50 Hz	CX13C0036 010	CX13C0046 010
	24 Vdc	CX13C0036 005	CX13C0046 005
	24 V/50 Hz	CX13C0036 003	CX13C0046 003
	110 V/50 Hz	CX13C0036 002	CX13C0046 002
	230 V/50-60 Hz	CX13C0036 008	CX13C0046 008
DN 300	12 Vdc	CX15C0036 001	CX15C0046 001
	12 V/50 Hz	CX15C0036 010	CX15C0046 010
	24 Vdc	CX15C0036 005	CX15C0046 005
	24 V/50 Hz	CX15C0036 003	CX15C0046 003
	110 V/50 Hz	CX15C0036 002	CX15C0046 002
	230 V/50-60 Hz	CX15C0036 008	CX15C0046 008

GAZPRO equipments srl