Cim 852H

VANA DE SIGURANTA ANTISEISMICA SERIA CALIFORNIA INSTALARE PE ORIZONTALA



Realizata în conformitate cu cerințele de management ale normei EN ISO 9001.
Testata 100% in conformuitate cu normativa EN 12266-1.
Folosita în sistemele de distribuție a gazelor de joasă presiune pentru categoriile:
Gaze naturale: gaze derivate din petrol (Metan) și gaze de rezervă.
Gaze de oraș: produse în urma diferitelor procese (Cracking - Cuptoare de cocs etc.).
Gaze lichide: amestecuri din propan și propan / butan

Garantie: 5 ani.

Fabricata din aliaj de aluminiu anodizat 348.0 si A356-T6.

DIAGRAMA PIERDERI DE PRESIUNE

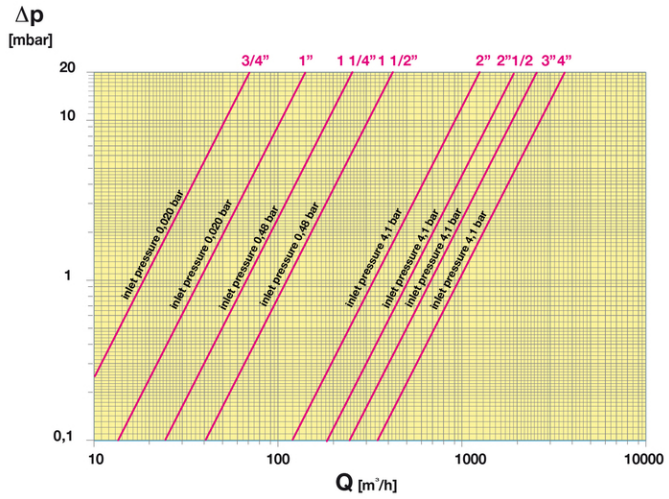

Nota:
1 psi = 68,95 mbar
1 mbar = 0,0145 psi

RAPORT PRESIUNE - TEMPERATURA

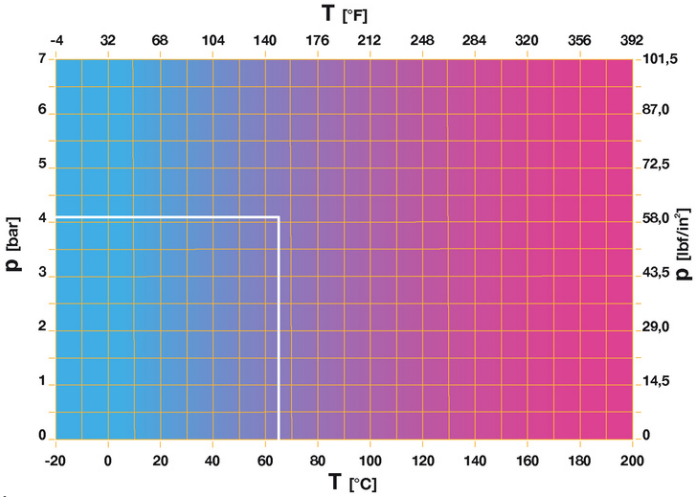

Nota:
1 bar = 14,5 psi
1 bar 145 lbf/in2 ·ʕ
°C = 5/9 x (°F-32) °
F = 32 + (9/5 x °C)

© Cav. Uff. Giacomo Cimberio S.p.A. - rev: 4/2019-06-17

cav. uff. GIACOMO CIMBERIO s.p.a.
28017 SAN MAURIZIO D'OPAGLIO (Novara) - Italy - Via Torchio, 57
tel.: +39 0322 923001 - fax: +39 0322 967216 / 967755 - http://www.cimberio.com - e-mail: info@cimberio.it

DESEN TEHNIC SI TABEL

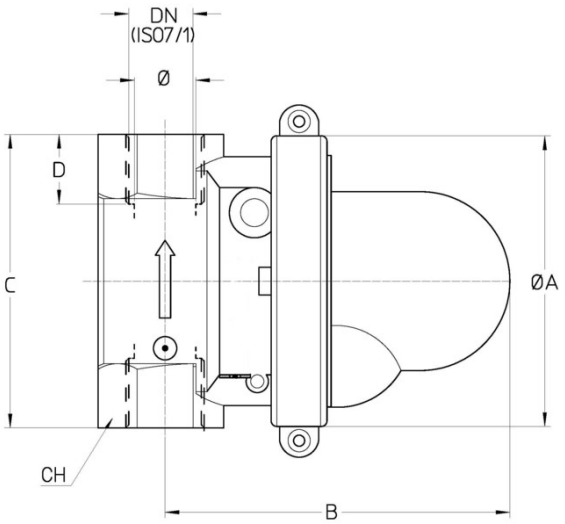

Importator:
GazPro Equipments srl
str.Pastorului nr.4 sector 2
Bucuresti, Romania
Tel.: 0722-745312; 0745040429
E-mail: gazproequipments@gmail.com
https://www.gazproequipments.ro

DN	3/4"	1"	1"1/4	1"1/2	2"	2"1/2	3"	4"
Φ mm	20	25	32	40	50	70	76	100
Φ A	104	104	104	104	104	104	126	152
Grms	**2300**	**2300**	**2800**	**2800**	**3300**	**3420**	**3700**	**4600**
B	121	121	127	127	133	143	143	159
C	102	102	133	133	143	206	206	213
D	22	22	32	38	24	32	32	32
CH	45	45	65	65	76	121	121	146

Filete:
ISO 7 - Rp
La cerere:
ISO 7 - Rc
ANSI B1.20.1 - NPT

CARACTERISTICI TEHNICE

CV = Debit in galoane pe minut (gpm) la o pierdere de presiune de 1 psi.

CV								
DN	3/4"	1"	1 1/4"	1 1/2"	2"	2"1/2	3"	4"
CV	21	41	64	101	164	236	336	480

Regulamentul REACH
Conform articolului 33 din Regulamentul REACH, vă informăm că componentele din bronz și aliaje de alamă care sunt părți ale articolelor pe care le furnizăm, conțin plumbul (ca componentă din aliaj) într-o cantitate mai mare a limitei de 0,1% în greutate. Plumbul a fost introdus în lista substanțelor SVHC nominalizate pentru procesul de autorizare, în actualizarea publicată de Agenția Chimică Europeană ECHA la 27 iunie 2018. Plumbul a fost introdus cu următoarele informații:

Asigurați-vă că materialele și caracteristicile produsului sunt adecvate pentru domeniul de aplicare al sistemului și sunt conforme cu reglementările locale în vigoare

- Substanță: plumb
- CAS: 7439-92-1
- EC: 231-100-4
- Lista: SVHC
- Data includerii: 27 iunie 2018

Deoarece plumbul este un element al aliajului, nu se așteaptă nicio expunere și, prin urmare, nu se solicită informații suplimentare pentru utilizarea în siguranță a acestui produs.
Lista este disponibilă la următorul link: https://echa.europa.eu/it/candidate-list-tableand, întrucât este o listă actualizată continuu, declarăm monitorizarea constantă a introducerii de noi substanțe și informația promptă la timp. clienților noștri în cazul în care astfel de substanțe ar trebui să fie conținute în produsele pe care le furnizăm

CERTIFICARI

© Cav. Uff. Giacomo Cimberio S.p.A. - rev: 4/2019-06-17